شرکت ملی نفت ایران
شرکت بهره برداری نفت و گاز آغاجاری
اداره برآوردها

تاریخ : ۱۴۰۲/۱۰/۱۲

تعمیر دیزل و ساخت رادیاتور مولد برق اضطراری کارخانه گازمایع ۱۰۰۰

ردیف	شرح کار	مقدار	واحد	نرخ به ریال	
				واحد	جمع
۱	بازکردن و جداسازی کلیه ادوات جانبی دیزل و رادیاتور و بستن مجدد پس از نصب	۱	قلم مقطوع	۲۰۰،۰۰۰،۰۰۰	۲۰۰،۰۰۰،۰۰۰
۲	بارگیری، انتقال و بار اندازی دیزل و رادیاتور به کارگاه پیمانکار و بلعکس	۱	قلم مقطوع	۲۰۰،۰۰۰،۰۰۰	۲۰۰،۰۰۰،۰۰۰
۳	جداسازی کانال ها و لوله های منی فولد خروج دود و اگزاست	۱	قلم مقطوع	۵۰،۰۰۰،۰۰۰	۵۰،۰۰۰،۰۰۰
۴	جداسازی توربو شارژها واتصالات مربوطه و بستن پس از اتمام کار	۲	دستگاه	۵۰،۰۰۰،۰۰۰	۱۰۰،۰۰۰،۰۰۰
۵	جداسازی مجموعه خنک کاری هوای ورودی و اتصالات مربوطه و بستن پس از اتمام کار	۲	دستگاه	۵۰،۰۰۰،۰۰۰	۱۰۰،۰۰۰،۰۰۰
۶	تهیه و تعویض گاسکت مجموعه خنک کاری	۱۲	عدد	۵،۰۰۰،۰۰۰	۶۰،۰۰۰،۰۰۰
۷	جداسازی کامل سرسیلندر و قطعات آن	۱۲	عدد	۱۵،۰۰۰،۰۰۰	۱۸۰،۰۰۰،۰۰۰
۸	جداسازی کاور میل بادامک وبستن پس از انجام تعمیر	۱۲	عدد	۱۰،۰۰۰،۰۰۰	۱۲۰،۰۰۰،۰۰۰
۹	تهیه و تعویض گاسکت کاور میل بادامک	۱	عدد	۲۰،۰۰۰،۰۰۰	۲۰،۰۰۰،۰۰۰
۱۰	باز نمودن لوله های آب خنک کاری (۱½)و بستن پس از انجام تعمیرات	۱۲	عدد	۱،۰۰۰،۰۰۰	۱۲،۰۰۰،۰۰۰
۱۱	باز نمودن لوله های گازو ئیل و روغن و بستن پس از انجام تعمیرات	۱	قلم مقطوع	۳۰،۰۰۰،۰۰۰	۳۰،۰۰۰،۰۰۰
۱۲	جدا سازی و بستن درپوش کانال رادیاتورهای روغن oil cooler	۴	عدد	۱۰،۰۰۰،۰۰۰	۴۰،۰۰۰،۰۰۰
۱۳	جداسازی رادیاتور های روغن oil cooler	۴	عدد	۱۰،۰۰۰،۰۰۰	۴۰،۰۰۰،۰۰۰
۱۴	تهیه و تعویض رادیاتورهای روغن و اورینگ های آن ها	۴	عدد	۳۵،۰۰۰،۰۰۰	۱۴۰،۰۰۰،۰۰۰
۱۵	تهیه و تعویض اورینگ های کانال روغن	۳۲	عدد	۳،۰۰۰،۰۰۰	۹۶،۰۰۰،۰۰۰
۱۶	تهیه و تعویض اورینگ های کانال گازوئیل	۶۴	عدد	۲،۵۰۰،۰۰۰	۱۶۰،۰۰۰،۰۰۰
۱۷	تهیه و تعویض واشر سر سیلندر	۱۲	عدد	۴،۰۰۰،۰۰۰	۴۸،۰۰۰،۰۰۰
۱۸	تهیه و تعویض واشر در پوش سر سیلندر	۱۲	عدد	۲،۰۰۰،۰۰۰	۲۴،۰۰۰،۰۰۰
۱۹	تهیه و تعویض اورینگ های سر سیلندر	۶۴	عدد	۲،۰۰۰،۰۰۰	۱۲۸،۰۰۰،۰۰۰

شرکت ملی نفت ایران
شرکت بهره برداری نفت و گاز آغاجاری
اداره بازدید ها

تعمیر دیزل و ساخت رادیاتور مولد برق اضطراری کارخانه گازمایع ۱۰۰۰

تاریخ : ۱۴۰۲/۱۰/۱۲

۲۰	بستن کامل مجموعه سر سیلندر	۱۲	عدد	۲۵،۰۰۰،۰۰۰	۳۰۰،۰۰۰،۰۰۰
۲۱	بستن کاورهای سر سیلندرها	۱۲	عدد	۳،۰۰۰،۰۰۰	۳۶،۰۰۰،۰۰۰
۲۲	انجام تنظیمات اسبک ها و فیلرگیری آن ها	۱۲	سیلندر	۲۰،۰۰۰،۰۰۰	۲۴۰،۰۰۰،۰۰۰
۲۳	تهیه و تعویض کلیه لوله های ارتباطی و انتقال آب	۱۲	عدد	۲،۰۰۰،۰۰۰	۲۴،۰۰۰،۰۰۰
۲۴	تهیه و تعویض کلیه اورینگ های لوله های ارتباطی و انتقال آب	۳۲	عدد	۲،۰۰۰،۰۰۰	۶۴،۰۰۰،۰۰۰
۲۵	تهیه وتعویض پیچ های آسیب دیده سر سیلندر	۲۴	عدد	۲،۵۰۰،۰۰۰	۶۰،۰۰۰،۰۰۰
۲۶	شستشوی کامل قطعات باز شده دیزل	۱	قلم مقطوع	۵۰،۰۰۰،۰۰۰	۵۰،۰۰۰،۰۰۰
۲۷	شستشوی کامل انجین	۱	دستگاه	۵۰،۰۰۰،۰۰۰	۵۰،۰۰۰،۰۰۰
۲۸	جداسازی پمپ گازوئیل و تعمیر وتنظیم آن و نصب مجدد	۱	دستگاه	۵۰،۰۰۰،۰۰۰	۵۰،۰۰۰،۰۰۰
۲۹	جداسازی و سرویس کامل سوزن های انژکتور	۱۲	عدد	۴،۰۰۰،۰۰۰	۴۸،۰۰۰،۰۰۰
۳۰	بررسی از واتر پمپ و تعمیر آن	۱	عدد	۳۰،۰۰۰،۰۰۰	۳۰،۰۰۰،۰۰۰
۳۱	تهیه و تعویض تسمه های مصرفی	۲	عدد	۵،۰۰۰،۰۰۰	۱۰،۰۰۰،۰۰۰
۳۲	تهیه و تعویض لوله های لاستیکی جنت آب	۸	عدد	۳،۰۰۰،۰۰۰	۲۴،۰۰۰،۰۰۰
۳۳	تهیه و تعویض فیلترهای روغن	۵	عدد	۵،۰۰۰،۰۰۰	۲۵،۰۰۰،۰۰۰
۳۴	تهیه و تعویض فیلترهای آب	۱	عدد	۳،۰۰۰،۰۰۰	۳،۰۰۰،۰۰۰
۳۵	تهیه و تعویض فیلترهای گازوئیل	۲	عدد	۵،۰۰۰،۰۰۰	۱۰،۰۰۰،۰۰۰
۳۶	تهیه، تعویض و نصب کاسه نمد سر عقب و جلوی موتور	۲	عدد	۱۰،۰۰۰،۰۰۰	۲۰،۰۰۰،۰۰۰
۳۷	تهیه و تعویض رینگ پیستون	۱۲	ست	۱۵،۰۰۰،۰۰۰	۱۸۰،۰۰۰،۰۰۰
۳۸	تهیه و تعویض یاتاقان های ثابت	۶	ست	۱۰،۰۰۰،۰۰۰	۶۰،۰۰۰،۰۰۰
۳۹	تهیه و تعویض یاتاقان های متحرک	۶	ست	۱۵،۰۰۰،۰۰۰	۹۰،۰۰۰،۰۰۰
۴۰	تهیه و تعویض لاینر بلوک سیلندر	۱۲	عدد	۴،۰۰۰،۰۰۰	۴۸،۰۰۰،۰۰۰

شرکت ملی نفت ایران
شرکت بهره برداری نفت و گاز آغاجاری
اداره برآورد ها

تاریخ : ۱۴۰۲/۱۰/۱۲

تعمیر دیزل و ساخت رادیاتور مولد برق اضطراری کارخانه گازمایع ۱۰۰۰

۴۱	تهیه و تعویض سیت سوپاپ های دود و هوا	۲۴	عدد	۲،۵۰۰،۰۰۰	۶۰،۰۰۰،۰۰۰
۴۲	بررسی کلی از وضعیت میل لنگ	۱	عدد	۱۰۰،۰۰۰،۰۰۰	۱۰۰،۰۰۰،۰۰۰
۴۳	بررسی و تعمیر پمپ روغن	۱	عدد	۲۰،۰۰۰،۰۰۰	۲۰،۰۰۰،۰۰۰
۴۴	جداسازی رادیاتور خنک کننده آب دیزل قدیمی از محل	۱	قلم مقطوع	۲۰،۰۰۰،۰۰۰	۲۰،۰۰۰،۰۰۰
۴۵	ساخت سر رادیاتور مطابق نمونه	۱	عدد	۴۵۰،۰۰۰،۰۰۰	۴۵۰،۰۰۰،۰۰۰
۴۶	ساخت کف رادیاتور مطابق نمونه	۱	عدد	۴۰۰،۰۰۰،۰۰۰	۴۰۰،۰۰۰،۰۰۰
۴۷	ساخت بادگیر رادیاتور مطابق با نمونه	۱	عدد	۳۲۰،۰۰۰،۰۰۰	۳۲۰،۰۰۰،۰۰۰
۴۸	ساخت حفاظ توری اطراف مربوط به رادیاتور	۱	عدد	۲۰۰،۰۰۰،۰۰۰	۲۰۰،۰۰۰،۰۰۰
۴۹	تهیه و تعویض لوله های لاستیکی فشارقوی جنت آب به قطر۲ اینچ مطابق ابعاد نمونه رادیاتور	۶	عدد	۲۵،۰۰۰،۰۰۰	۱۵۰،۰۰۰،۰۰۰
۵۰	تهیه و تعویض لوله استیل ۵۰ سانتی متری ارتباطی و انتقال آب رادیاتور مطابق ابعاد نمونه	۶	عدد	۴۵،۰۰۰،۰۰۰	۲۷۰،۰۰۰،۰۰۰
۵۱	تهیه و تعویض زانوی استیل۹۰درجه۲ اینچ رادیاتور مطابق ابعاد نمونه	۶	عدد	۲۰،۰۰۰،۰۰۰	۱۲۰،۰۰۰،۰۰۰
۵۲	تهیه وتعویض زانوی استیل ۴۵درجه ۲ اینچ رادیاتور مطابق ابعاد نمونه	۴	عدد	۲۰،۰۰۰،۰۰۰	۸۰،۰۰۰،۰۰۰
۵۳	تهیه وتعویض فلنج۲اینچ استیل(فلنج مربعی) رادیاتور مطابق ابعاد نمونه	۲	عدد	۴۵،۰۰۰،۰۰۰	۹۰،۰۰۰،۰۰۰
۵۴	سرهم بندی قطعات ساخته وتهیه شده وآماده سازی رادیاتور	۱	قلم مقطوع	۳۲۰،۰۰۰،۰۰۰	۳۲۰،۰۰۰،۰۰۰
۵۵	نصب دیزل و رادیاتور در محل بوسیله جرثقیل	۱	قلم مقطوع	۱۵۰،۰۰۰،۰۰۰	۱۵۰،۰۰۰،۰۰۰
۵۶	انجام تست هیدروستاتیک رادیاتور و ارائه مدرک فنی تست (Certificate) با در نظر گرفتن دماهای مورد نیاز طبق استاندارد	۱	قلم مقطوع	۲۰۰،۰۰۰،۰۰۰	۲۰۰،۰۰۰،۰۰۰
۵۷	تهیه و نصب یک دستگاه استارتر ۲۴ ولت مطابق نمونه	۱	عدد	۳۰۰،۰۰۰،۰۰۰	۳۰۰،۰۰۰،۰۰۰
۵۸	تهیه و نصب سنسور دمای آب (۰-۱۰۰ درجه سانتی گراد)مطابق نمونه	۱	عدد	۱۰،۰۰۰،۰۰۰	۱۰،۰۰۰،۰۰۰
۵۹	تهیه و نصب سنسور فشار روغن)(۰-۱۰ ۱۰ VDO) (barمطابق نمونه	۱	عدد	۱۰،۰۰۰،۰۰۰	۱۰،۰۰۰،۰۰۰
۶۰	تهیه و نصب سولونوئید سیستم سوخت ۲۴ ولت مطابق نمونه	۱	عدد	۲۰،۰۰۰،۰۰۰	۲۰،۰۰۰،۰۰۰

شرکت ملی نفت ایران
شرکت ملی گاز ایران
اداره برآوردها

تاریخ : ۱۴۰۲/۱۰/۱۲

تعمیر دیزل و ساخت رادیاتور مولد برق اضطراری کارخانه گازمایع ۱۰۰۰

۶۱	تهیه و نصب کارت کنترل مدل Deepsea-۷۳۲۰ و جایگزین نمودن با سیستم کنترل قدیمی(رله ای و کنتاکتوری)	۱	عدد	۲۰۰،۰۰۰،۰۰۰	۲۰۰،۰۰۰،۰۰۰
۶۲	انجام وایرینگ جدید سیستم کنترل	۱	قلم مقطوع	۳۰،۰۰۰،۰۰۰	۳۰،۰۰۰،۰۰۰
۶۳	تهیه و تعویض وایرینگ مربوط به سنسورها	۱	قلم مقطوع	۳۰،۰۰۰،۰۰۰	۳۰،۰۰۰،۰۰۰
۶۴	بررسی و جایگرین مدار کنترل جدید و مطابقت با Deepsea و ارتباط با تابلوی چنج آور	۱	قلم مقطوع	۵۰،۰۰۰،۰۰۰	۵۰،۰۰۰،۰۰۰
۶۵	راه اندازی و روی سرویس آوردن دیزل	۱	دستگاه	۱۰۰،۰۰۰،۰۰۰	۱۰۰،۰۰۰،۰۰۰
	جمع کل :				۷۰،۰۰۰،۰۰۰

جمع کل به حروف : شش میلیارد و هشتصد و هفتاد میلیون ریال

سرپرست اداره برآوردها : امین اله جشنی

شرکت ملی نفت ایران

شرکت ملی مناطق نفتخیز جنوب

شرکت بهره برداری نفت و گاز آغاجاری(سهامی خاص)

باسمه تعالی

شرح کار تعمیر دیزل و ساخت رادیاتور مولد برق اضطراری کارخانه گاز مایع ۱۰۰۰

اداره نگهداری وتعمیرات

شرکت بهره برداری نفت و گاز آغاجاری
واحد برآوردهای برنامه ریزی نگهداری وتعمیرات

فهرست مطالب:

ردیف	عنوان	شماره صفحه
۱	شرح کلی کار	۳
۲	موقعیت و محل جغرافیایی پروژه (فاصله تا شهرستان امیدیه)	۳
۳	شرح مختصرکارها	۳
۴	آشنایی با محل و محیط کار	۳
۵	شرایط عمومی پیمان	۴
۶	مدت انجام کار، دوره نگهداری	۴
۷	رعایت قوانین و مقررات ایمنی	۴
۸	معرفی نماینده پیمانکار	۵
۹	اجرای مواد ۶۰ و ۸۰ قانون تأمین اجتماعی و ماده ۹۲ قانون کار	۵
۱۰	ممنوعیت جذب نیروهای صنعت نفت	۵
۱۱	تعدیل پیمان	۵
۱۲	پیش پرداخت	۵
۱۳	تأمین نگهبان	۵
۱۴	ماشین‌آلات و ابزار کار و مصالح	۵
۱۵	کارهای اجرایی	۵
۱۶	راهنمای تأمین مصالح و فواصل معادن	۷
۱۷	فهرست نیروی انسانی مورد نیاز پروژه	۷
۱۸	فهرست ماشین‌آلات و ابزار آلات مورد نیاز پروژه	۷
۱۹	نقشه های اجرایی	۷
۲۰	الزامات عمومی پیمانکاران	۷
۲۱	الزامات اختصاصی HSE پیمان	۱۰
۲۲	برنامه زمانبندی کلی اجرای کار	۱۸
۲۳	شرایط خصوصی	دو صفحه

شرکت بهره برداری نفت و گاز آغاجاری
واحد برآوردهای برنامه ریزی نگهداری وتعمیرات

۱ـ شرح کلی کار

شرکت بهره برداری نفت و گاز آغاجاری در نظر دارد انجام پروژه **تعمیر دیزل و ساخت رادیاتور مولد برق اضطراری کارخانه گاز مایع ۱۰۰۰**را از طریق مناقصه به پیمانکاران واجد شرایط واگذار نماید.این کتابچه جهت اجرای پروژه مشروحه با توجه به شرایط خاص پروژه جهت راهنمائی پیمانکاران شرکت کننده در مناقصه برای ارزیابی ، برآورد و ارائه نرخ پیشنهادی تنظیم شده است انتظار می رودکه پیمانکاران با مطالعه دقیق نسبت به ارائه نرخ اقدام نمایند.

۲– موقعیت و محل جغرافیائی:

استان خوزستان ، شهرستان امیدیه ، شرکت بهره برداری نفت و گاز آغاجاری ، **کارخانه گاز مایع ۱۰۰۰** در ۴۰ کیلومتری امیدیه قراردارد.

۳ـ شرح مختصر کارها

۱- بازکردن و جداسازی کلیه ادوات جانبی دیزل و رادیاتور و بستن مجدد پس از نصب

۲- بارگیری، انتقال و بار اندازی دیزل و رادیاتور به کارگاه پیمانکار و بلعکس

۳- جداسازی کانال ها و لوله های منی فولد خروج دود و اگزاست

۴- جداسازی توربو شارژها (۲ عدد) واتصالات مربوطه و بستن پس از اتمام کار

۵- جداسازی مجموعه خنک کاری هوای ورودی (۲ عدد) و اتصالات مربوطه و بستن پس از اتمام کار

۶- تهیه و تعویض گاسکت مجموعه خنک کاری (۱۲ عدد)

۷- جداسازی کامل سرسیلندر و قطعات آن به تعداد (۱۲ سیلندر)

۸- جداسازی کاور میل بادامک (۱۲ عدد) وبستن پس از انجام تعمیر

۹- تهیه و تعویض گاسکت کاور میل بادامک

۱۰- باز نمودن لوله های آب خنک کاری (1½)و بستن پس از انجام تعمیرات (۱۲ عدد)

۱۱- باز نمودن لوله های گازو ئیل و روغن و بستن پس از انجام تعمیرات

۱۲- جدا سازی و بستن درپوش کانال رادیاتورهای روغن oil cooler (۴ عدد)

۱۳-جداسازی رادیاتور های روغن oil cooler (۴ عدد)

۱۴- تعویض رادیاتورهای روغن و اورینگ آن ها و نصب مجدد در محل (۴ عدد)

۱۵- تهیه و تعویض اورینگ های کانال روغن (۳۲ عدد)

۱۶- تهیه و تعویض اورینگ های کانال گازوئیل(۶۴ عدد)

۱۷- تهیه و تعویض واشر سر سیلندر (۱۲ عدد)

۱۸- تهیه و تعویض واشر در پوش سر سیلندر(۱۲ عدد)

۱۹- تهیه و تعویض اورینگ های سر سیلندر(۶۴ عدد)

۲۰- بستن کامل مجموعه سر سیلندر(۱۲ عدد)

۲۱- بستن کاورهای سر سیلندرها (۱۲ عدد)

۲۲-انجام تنظیمات اسبک ها و فیلرگیری آن ها

۲۳- تهیه و تعویض کلیه لوله های ارتباطی و انتقال آب (۱۲ عدد)

۲۴-تهیه و تعویض کلیه اورینگ های لوله های ارتباطی و انتقال آب (۳۲ عدد)

۲۵- تهیه وتعویض پیچ های آسیب دیده سر سیلندر(۲۴ عدد)

۲۶-شستشوی کامل قطعات باز شده

۲۷- شستشوی کامل انجین

۲۸- جداسازی پمپ گازوئیل و تعمیر وتنظیم آن و نصب مجدد

۲۹-جداسازی و سرویس کامل سوزن های انژکتور(۱۲ عدد)

شرکت بهره برداری نفت و گاز آغاجاری
واحد برآوردهای برنامه ریزی نگهداری وتعمیرات

۳۰-بررسی از واتر پمپ و تعمیر آن

۳۱-تهیه و تعویض تسمه های مصرفی (۲ عدد)

۳۲- تهیه و تعویض لوله های لاستیکی جنت آب به تعداد ۸ عدد

۳۳- تهیه و تعویض فیلترهای روغن (۵ عدد)

۳۴- تهیه و تعویض فیلترهای آب (۱ عدد)

۳۵- تهیه و تعویض فیلترهای گازوئیل (۲ عدد)

۳۶- تهیه، تعویض و نصب کاسه نمد سر عقب و جلوی موتور

۳۷- تهیه و تعویض رینگ پیستون تعداد ۱۲ ست کامل

۳۸- تهیه و تعویض یاتاقان های ثابت به تعداد ۶ ست کامل

۳۹- تهیه و تعویض یاتاقان های متحرک به تعداد ۶ ست کامل

۴۰- تهیه و تعویض ۱۲ عدد لاینر بلوک سیلندر

۴۱- تهیه و تعویض ۲۴ عدد سیت سوپاپ های دود و هوا

۴۲-بررسی کلی از وضعیت میل لنگ

۴۳- بررسی و تعمیر پمپ روغن

۴۴- جداسازی رادیاتور خنک کننده آب دیزل قدیمی از محل

۴۵- ساخت سر رادیاتور مطابق نمونه

۴۶-ساخت کف رادیاتور مطابق نمونه

۴۷- ساخت بادگیر رادیاتور مطابق با نمونه

۴۸- ساخت حفاظ توری اطراف رادیاتور

۴۹-تهیه و تعویض۶عدد لوله های لاستیکی فشارقوی جنت آب رادیاتور به قطر۲ اینچ مطابق ابعاد نمونه

۵۰- تهیه و تعویض ۶عدد لوله استیل ۵۰ سانتی متری ارتباطی و انتقال آب رادیاتور مطابق ابعاد نمونه

۵۱- تهیه و تعویض ۶ عدد زانوی استیل ۹۰ درجه ۲ اینچ رادیاتور مطابق ابعاد نمونه

۵۲- تهیه و تعویض ۴ عدد زانوی استیل ۴۵درجه ۲ اینچ رادیاتور مطابق ابعاد نمونه

۵۳- تهیه و تعویض ۲ عدد فلنج ۲ اینچ استیل (فلنج مربعی) رادیاتور مطابق ابعاد نمونه

۵۴- سرهم بندی قطعات ساخته وتهیه شده وآماده سازی رادیاتور

۵۵- نصب دیزل و رادیاتور در محل بوسیله جرثقیل

۵۶- انجام تست هیدروستاتیک رادیاتور و ارائه مدرک فنی تست(Certificate) با در نظر گرفتن دماهای مورد نیاز طبق استاندارد.

۵۷- تهیه و نصب یک دستگاه استارتر ۲۴ ولت مطابق نمونه

۵۸- تهیه و نصب سنسور دمای آب (0-100 درجه سانتی گراد)مطابق نمونه

۵۹- تهیه و نصب سنسور فشار روغن ((VDO 10 (0-10 bar)مطابق نمونه

۶۰- تهیه و نصب سولونوئید ولو سیستم سوخت ۲۴ ولت مطابق نمونه

۶۱- تهیه و نصب یک عدد کارت کنترل مدل Deepsea-7320 و جایگزین نمودن با سیستم کنترل قدیمی(رله ای و کنتاکتوری)

۶۲-انجام وایرینگ جدید سیستم کنترل

۶۳- تهیه و تعویض وایرینگ مربوط به سنسورها

۶۴-بررسی و جایگرین مدار کنترل جدید و مطابقت با Deepsea و ارتباط با تابلوی چنج آور

۶۵- راه اندازی و روی سرویس آوردن دیزل و رادیاتور

شرکت بهره برداری نفت و گاز آغاجاری
واحد برآوردهای برنامه ریزی نگهداری وتعمیرات

محل نصب	شرکت سازنده	تعداد سیلندر	مدل	سریال	توان	شماره اموال
گازمایع ۱۰۰۰	DEUTZ	12	BF12M716	5656394	294 KW	1222000429

توصیه مؤکد می‌گردد قبل از اعلام نرخ، پیمانکاران در سایت ویزیت حضور یافته و با شرایط و محیط کار آشنا گردند. عدم اطلاع پیمانکار از جزئیات کار حین اجرای پروژه به هیچ وجه قابل قبول نبوده و هیچ‌گونه اضافه بارمالی به پیمانکار تعلق نمی‌گیرد.

توجه مهم: پیمانکار موظف است صورت‌وضعیت قطعی خود را در موعد مقرر به همراه صورتجلسات کارگاهی به دستگاه نظارت تحویل دهد، در غیر اینصورت دستگاه نظارت با هزینه پیمانکار و به مبلغی معادل **۲ درصد** صورت‌وضعیت اقدام به تهیه، رسیدگی و پرداخت آن می‌نماید. بدیهی است مبلغ ذکر شده از صورت‌وضعیت کسر خواهد شد.

۴- آشنایی بامحیط ومحل کار

پیمانکار ملزم به آشنایی با تمامی شرایط می‌باشد که در ضمن اجرای کار با آنها مواجه می‌شود. مواردی از قبیل: شرایط جوی، دسترسی به محل کار، صعوبت اجرای کار، تسهیلات موجود شرکت نفت، نیروی انسانی، ماشین‌آلات، ابزار کار و مصالحی که مورد احتیاج اجرای عملیات لازم می‌باشد، در نظر بگیرد و هزینه‌های مربوطه را در مبلغ پیشنهادی خود منظور نماید.همچنین پیمانکار موظف به مطالعه دقیق مفاد پیمان و بررسی تمامی مدارک بوده و در صورت مشاهده اختلاف یا اشکال قبل از عملیات اجرایی و اعلام نرخ در جلسه قبل از پیشنهاد نرخ اعلام نماید.

۵- شرایط عمومی پیمان:

شرایط عمومی پیمان های خدمات فنی مورخ ۲۸/ ۱۳۹۱/۰۳ شرکت ملی مناطق نفتخیز جنوب به عنوان شرایط عمومی حاکم بر این قرارداد بوده و پیمانکار موظف به اجرای آن می‌باشد.

۶- مدت انجام کار، دوره نگهداری:

۱- مدت اجرایی این پروژه **۲ ماه** می‌باشد و پیمانکار موظف است نهایت سعی و کوشش خود را به عمل آورد تا کار در مهلت مقررشروع و خاتمه یابد.

۲- **دوره نگهداری یکسال از زمان نصب و راه اندازی می باشد.** اگر در طول زمان اجراء و دوره نگهداری معایب یا نواقصی در کار مشاهده گردید، پیمانکار بدون هیچگونه اعتراضی، با تأیید کارفرما، موظف به تعمیر و ترمیم با هزینه خود می‌باشد.

۷- رعایت قوانین و مقررات ایمنی:

۱- برای کلیه افراد و خودروهای خود مجوز تردد موقت از اداره حراست کارفرما دریافت نماید.

۲- جهت انجام کار اقدام به دریافت مجوزهای لازم (پرمیت) از طریق کارفرما نماید و اجرای کار فقط با دردست داشتن مجوزکار(permit) و حضور ناظرین کارفرما میسر می باشد در غیر این صورت در هر مرحله ، از ادامه کار پیمانکار جلوگیری بعمل آمده و چنانچه به هر دلیل صدور پروانه کار مقدور نباشد، پیمانکار حق هیچگونه ادعایی را ندارد. بنابراین جبران کلیه خسارات ناشی از عدم اجرای مقررات ایمنی به عهده پیمانکار می‌باشد.

۳- با توجه به اینکه شرکت بهره برداری نفت وگاز آغاجاری به منظور تولید محصولات خودرا مطابق با استانداردهای بین المللی درراستای سیاست گذاری واهداف شرکت ملی مناطق نفتخیز جنوب درمسیر توسعه پایدار .استاندارهای مشروحه ISO9001:2015 رابعنوان الگوی مدیریت کیفیت وISO14001:2015 را بعنوان الگوی مدیریت زیست محیطی و OHSAS18001:2018 را بعنوان الگوی مدیریت ایمنی وبهداشت حرفه ای انتخاب نموده است کلیه پیمانکاران اجرایی وشرکت کننده در مناقصات ملزم به رعایت سیستم مدیریت یک پارچه طبق استاندارد مدیریت کیفیت ISO-I9001 :.2015 هستند و بایستی دارای گواهینامه نظام HSE براساس استانداردهای مدیریت زیست محیطی (ISO – 14001: 2015) و سیستم مدیریت ایمنی و سلامت شغلی ISO45001:2018 حین انجام کار می‌باشد و یا برنامه ای برای رعایت سیستم های مدیریتی مذکور در سازمان خود ارائه نمایند.بدیهی است در مواردی که پیمانکاران گواهی نظام HSE بر مبنای الگوهای صنایع نفت و گاز مانند BP, SHELL, E&P

شرکت بهره برداری نفت و گاز آغاجاری
واحد برآوردهای برنامه ریزی نگهداری وتعمیرات

FORUM اخذ نموده باشند قابل پذیرش خواهد بود. بر همین اساس پیمانکاران اجرایی موظف هستند که کتابچه ممیزی HSE در واحدهای عملیاتی مورخ تیرماه ۱۳۸۴ و کتابچه مقررات ایمنی شرکت ملی مناطق نفتخیز جنوب را دریافت نمایند و پس از مطالعه کامل و دقیق موارد منطبق با عملیاتی و اجرایی، خدماتی و یا مشاوره ای طرح / پروژه را مشخص نموده و در مواردی که با ابهام مواجه شوند، از کارفرما استفسار نمایند و پس از رفع ابهام و تایید کارفرما اقلامی را که برای پیمانکار دارای بار مالی می باشند برآورد نموده و در قیمت پیشنهادی خود منظور کنند. بنابراین پس از آن هیچگونه عذر و بهانه ای در این خصوص پذیرفته نمی شود و عدم اقدام در این موارد رافع مسئولیتها و تعهدات پیمانکار اجرایی نخواهد بود.

۴- تهیه کلیه وسایل حفاظت فردی و ایمنی کارکنان، الزامی و به عهده و هزینه پیمانکار است. بنابراین پیمانکار هزینه مربوطه رادرقیمت پیشنهادی خود لحاظ نماید.

۵- هرگونه حادثه ای که منجر به مجروح ویا فوت افراد می شود مسئولیت آن به عهده وهزینه پیمانکار است.

۶- پیمانکار موظف است کلیه موارد مربوط به HSE در رابطه با کارهای اجرائی و ماشین آلات پروژه را بررسی و هزینه های مربوطه را در قیمت پیشنهادی خود لحاظ نماید.

۷- پیمانکار باید دستورالعمل مورد نیاز جهت کنترل و اندازه گیری موارد HSE مرتبط با کارهای اجرایی را تهیه و ارائه نماید.

۸- پیمانکار موظف است که کلیه پیش بینی های لازم جهت تامین ایمنی اشخاص، تاسیسات و متعلقات مربوط درمجاورت تاسیسات این پروژه را طبق مقررات ایمنی و استاندارد و یا طبق مقررات ایمنی شرکت نفت انجام دهد.

۹- پیمانکار قبول و تعهد نمود کلیه امور مورد ذکر در این پیمان را با رعایت اصول فنی و ایمنی و همچنین با هماهنگی کامل با کارفرما انجام داده و به اتمام رساند. پوشیدن لباس کار ، کفش ایمنی و دستکش در حین کار الزامیست.

۱۰- پیمانکار موظف به رعایت قوانین و مقررات ایمنی بوده و بایستی در طول مدت پروژه، کار را به روش ایمن انجام دهد و کلیه مقررات ایمنی را درصنعت نفت رعایت نماید

۱۱- براساس ماده ۹۳ قانون کار و سایر قوانین و مقررات موضوعه، کلیه پیمانکاران مکلفند برای کارگاه‌های با تعداد ۲۵ نفر و بالاتر و حسب ضرورت در کارگاه‌های کمتر از ۲۵ نفر، نسبت به تشکیل (کمیته حفاظت فنی و بهداشت کار) اقدام و پس از تشکیل کمیته مذکور یک نسخه از صورتجلسات کمیته مزبور را به اداره کل تعاون، کار و رفاه اجتماعی استان و نسخه دیگر را به **HSE** کارفرما ارسال نمایند.

۸- معرفی نماینده پیمانکار:

خدمات موضوع پیمان می بایستی تحت نظرمستقیم پیمانکاریا نماینده تام الاختیار وی انجام گیرد .نمایندگان پیمانکار می بایست بصورت ۲۴ ساعته در محل معرفی شده از سوی پیمانکار که در محل اجرای قرارداد می باشد حضور داشته باشند و پاسخگوی نیروهای تحت پیمان باشند .ضمنا" کلیه حقوق و مزایای نمایندگان ، عوامل و کارکنان پیمانکار میبایست مطابق قانون کار و توسط پیمانکار پرداخت گردد. وکارفرما هیچگونه مسئولیتی شامل جذب و یا پرداخت دستمزد و غیره در قبال آنان ندارد.

۹- اجرای مواد ۸۰ و ۶۰ قانون تأمین اجتماعی و ماده ۹۲ قانون کار:

در اجرای موارد فوق پیمانکار متعهد گردید که مدارک صادره از سازمان تأمین اجتماعی مبنی بر انجام معاینات پزشکی مربوط به شروع به کار و همچنین معاینات دوره‌ای بهداشتی در خصوص کارگران خود را به نماینده شرکت تسلیم نماید. بدیهی است مسئولیتهای حقوقی و کیفری تخلف از مواد قانونی مذکور متوجه پیمانکار خواهد بود.

۱۰- ممنوعیت جذب نیروهای صنعت نفت:

پیمانکار نمی‌تواند کارکنان صنعت نفت اعم از رسمی، قراردادی، بازنشسته، بازخریدی، مستعفی و کسانی که با/بدون کسب موافقت مقامات صنعت نفت ترک خدمت نموده/می‌نمایند را تا ۳ سال پس از قطع رابطه خدمت با صنعت نفت به همکاری و خدمت در شرکت خود دعوت نماید. مگر در مواردی که موافقت مدیرعامل شرکت اصلی فرد مورد نظر را اخذ نموده باشد.

۱۱- تعدیل پیمان:

تعدیل بر اساس بخشنامه ۱۴۰۱/۵۵۶۸۰۶ مورخ ۱۴۰۱/۱۱/۱۱ معاون وزیر در امور مهندسی، پژوهشی و فناوری وزارت نفت محاسبه و پرداخت می گردد.

۱۲- پیش پرداخت :

پیش پرداخت بر اساس ماده ۱۶ شرایط خصوصی پیمان پرداخت می گردد.

شرکت بهره برداری نفت و گاز آغاجاری
واحد برآوردهای برنامه ریزی نگهداری وتعمیرات

۱۳- تأمین نگهبان:

حفظ و نگهداری شبانه‌روزی اموال پیمانکار و پروژه در طول مدت پیمان، تمدیدهای احتمالی و تا زمان تحویل نهایی پروژه به عهده و هزینه پیمانکار خواهد بود. پیمانکار می‌بایست هزینه مربوطه را در نرخ پیشنهادی خود منظور نماید.

۱۴- ماشین آلات وابزارکار ومصالح:

۱- تهیه کلیه مصالح و ابزارکار برعهده پیمانکار می باشد.

۲- تامین جرثقیل جهت جداسازی و نصب دیزل و رادیاتور درکارخانه بر عهده کارفرما و در کارگاه پیمانکار به عهده پیمانکار می باشد.

۳- بارگیری حمل و بار اندازی دیزل و رادیاتور به عهده پیمانکار میباشد

۱۵ - کارهای اجرایی:

۱- کلیه کارهایی که انجام آنها به صراحت ذکر شده و یا به طور منطقی از اسناد مناقصه استنباط می‌گردد، باید توسط پیمانکار انجام گیرد.

۲- پیمانکار باید کلیه عملیات را مطابق با مشخصات فنی ونظر ناظر انجام دهد. چنانچه ظرف مدت قرارداد برخی تغییرات در حین اجرا لازم تشخیص داده شود، این تغییرات باید قبل از اجرا به تایید و تصویب مهندس ناظر برسد.

۳- تمامی مراحل اجرای عملیات از شروع تا تحویل دهی می بایست باهماهنگی ،نظارت وتایید نماینده کارفرما وناظر پروژه انجام گیرد وپیمانکار می بایست درهرمرحله تا اتمام کار گزارشات کار وپیشرفت پروژه رادر اختیار کارفرما قراردهد در غیر این صورت دستگاه نظارت در تأیید یا رد کار صورت گرفته مختار می‌باشد و پیمانکار می‌بایست مجدداً با هزینه خود اقدام به انجام کار نماید و گروه نظارت می‌توانند هر وقت از روز صلاح بدانند کار را در هر مرحله بازرسی نمایند.

۴- پیمانکار در صورت نیاز به تمدید پیمان بایستی مراتب را حداقل ۱۰ روز قبل از اتمام قرارداد بصورت کتبی به دستگاه نظارت اعلام نماید.

۵- هرگونه خسارت وارده به تأسیسات کارفرما به هنگام اجرای پروژه بعهده وهزینه پیمانکار بوده و می بایست نسبت به رفع خسارات وارده اقدام نماید میزان وهزینه خسارت کار باتوجه به برآورد کارفرما صورت می گیرد

۶- بنا به دلایل عملیاتی و یا به تشخیص کارفرما در صورت تعطیلی موقت عملیات اجرائی ، پیمانکار حق هیچگونه اعتراضی وادعایی بابت تأخیر بوجود آمده ندارد.

۷- پیمانکارجهت کاردر روزهای تعطیل و یا بعد از وقت اداری می بایست با ناظر هماهنگی های لازم را انجام داده ودر صورت اجازه ناظرپروژه اقدام به اجرای کار نماید بدیهی است در غیر اینصورت تمامی عواقب ناشی از کار برعهده وهزینه پیمانکار می باشد.

۸- تامین برق و آب مورد نیاز پروژه درصورت نیاز بعهده و هزینه پیمانکار می باشد

۹- رعایت کلیه حقوق ناشی از قانون کار و بیمه های مربوطه جهت پرسنل به عهده پیمانکار است و در صورت تخطی پیمانکار مطابق مقررات با وی رفتار می‌گردد.

۱۰- پیمانکارموظف است نیروهای مورد تائید دستگاه نظارت را جهت انجام کار پروژه بکار گمارد و همچنین در مواقع اضطراری نیروی لازم جهت انجام کار را داشته باشد.

۱۱- انجام کارها در محلهایی که احتمال تردد وسایل نقلیه موتوری میباشد به طریقی انجام شود که برای مدت طولانی باعث راهبندان نشود و در اسرع وقت تردد مجدد صورت پذیرد و از هر لحاظ مراعات مسایل ایمنی گردد.

۱۲- پیمانکار مسئول جمع آوری،بارگیری، حمل و تخلیه کالاهای مورد نیاز و یا باقی‌مانده درمحل کار پس از پایان کار می باشد.

۱۳- پیمانکار مسئول برگرداندن وسایل اجناس اضافی متعلق به شرکت نفت به انبارها یا محلهایی که مهندس ناظر مشخص می نماید، می باشد.

۱۴- تهیه کلیه وسایل رفاهی کارکنان بعهده و هزینه پیمانکار می باشد،

۱۵- پیمانکار موظف است شناخت کافی از کارکنان خود داشته باشد و مسئولیت اعمال و رفتار آنها را بعهده گیرد.

۱۶- پیمانکار می بایست در صورت برخورد با هر گونه مانع و خللی در کار مراتب را به اطلاع کارفرما برساند.

۱۷- کلیه هزینه های ایاب و ذهاب و غذا کارگران پیمانکار و همچنین حمل و نقل تجهیزات به عهده پیمانکار میباشد.

شرکت بهره برداری نفت و گاز آغاجاری
واحد برآوردهای برنامه ریزی نگهداری وتعمیرات

۱۸- پیمانکار موظف است سابقه کارکنانی که برای انجام عملیات این قرارداد استخدام می نماید توجه داشته و مسئولیت اعمال و رفتار آنها را بعهده بگیرد و درصورت اعلام کارفرما مبنی برعدم صلاحیت اخلاقی و یا عدم سلامت فکری وجسمی هریک از کارکنان ، پیمانکار بیدرنگ به خدمات آنها درپروژه خاتمه دهد.

۱۹-کلیه اطلاعات آمار، اوراق و اسنادی که به مناسبت و در اجرای کار موضوع قرارداد و یا به هر ترتیب دیگر در اختیار پیمانکار قرار می گیرد محرمانه تلقی گردیده و پیمانکار قبول و تعهد می نماید از افشا و تسلیم آنها به اشخاص ثالث و نیز استفاده شخصی و خصوصی از آنها جداً اجتناب نماید. تخلف از مقررات این ماده، موجب مسئولیت های حقوقی و مالی پیمانکار خواهد بود.

شرایط ویژه:

۲۰- پیمانکار موظف است که در طول اجرای کار با ناظر کارفرما هماهنگی و به ایشان گزارش دهد.

۲۱- تست اولیه در حضور کارشناس مکانیک کارفرما،در کارگاه شرکت پیمانکار انجام می شود.

۲۲- حضور شرکت تعمیر کننده(پیمانکار) در مراحل نصب و تست میدانی و راه اندازی درمحل ایستگاه الزامی می باشد.

۲۳- تمامی مراحل انجام کار می‌بایست بر اساس گزارش میزان خرابی توسط پیمانکار و با تایید کارشناس کارفرما صورت پذیرد.

۲۴-کلیه قطعات و کالای مورد نیاز می‌بایست از سازندگان مجاز شرکت ملی نفت ایران و با ارائه مدارک تامین گردد.

۲۵-پیمانکار موظف است قطعات داغی را به کارفرما ارائه نماید.

۲۶- گارانتی یک ساله دیزل و رادیاتور ساخته شده پس از راه اندازی الزامی است.

۲۷- ارائه مدارک تست به کارفرما الزامی است.

۲۸ - تعمیر، تعویض و یا ساخت قسمت های معیوب با نظر کارشناس کارفرما صورت گیرد.

۲۹- ساخت بر اساس آنالیز جنس، سختی و پارامترهای ساخت مربوط به قطعه نمونه انجام شود، ارائه آنالیز جنس قطعات نمونه و ساخته شده به کارشناس کارفرما الزامی است.

۳۰-کلیه ابعاد و اندازه ها مطابق نمونه و مورد تایید متقاضی باشد.

۳۱- ارائه نقشه فنی ساخت به کارفرما الزامی است.

۳۲- ارائه گواهی بازرسی شخص ثالث مورد تایید شرکت ملی نفت ایران جهت تطابق ابعاد متریال قطعات نمونه و ساخته شده به کارشناسی کارفرما الزامی است.

۳۳- آزمایش کاربردی ۷۲ ساعته موفقیت آمیز رادیاتور برای تحویل گیری تجهیز ضروری می باشد.

۳۴- تایید نهایی منوط به تست کاربردی یک ماهه میباشد.

۱۶- راهنمای تأمین مصالح و فواصل معادن

بند در این پیمان موضوعیت ندارد.

۱۷-فهرست نیروی انسانی مورد نیاز پروژه:

پیمانکار موظف است جهت اجرای پروژه، نیروی انسانی مشروحه ذیل را به تعداد مورد نیاز و به تناسب نیاز پیشرفت کار، طبق برنامه زمانبندی تفصیلی در محل اجرای پروژه در اختیار داشته باشد.

ردیف	نیروی انسانی	ملاحظات
۱	سرپرست اجرایی	
۲	استادکار مکانیک و برق	
۳	کارگر فنی مکانیک و برق	
۴	کارگر ساده	

جدول فوق بعضی از نیروی انسانی مورد نیاز پروژه جهت انجام عملیات اجرایی موضوع پیمان (نه لزوماً همه آنها) را نشان میدهد.

۱۸- فهرست ماشین‌آلات وابزارآلات مورد نیاز پروژه:

کلیه ابزارکار و ماشین‌آلات جدول زیر درتعهد وهزینه پیمانکار است و پیمانکار موظف است که جهت اجرای پروژه، ابزارکار و ماشین‌آلات رابه تعداد مورد نیاز و به تناسب نیازپیشرفت کار، در محل کار در اختیار داشته باشد.

ردیف	ماشین آلات	ملاحظات
۱	ماشین سنگین	
۲	وانت بار	
۳	دستگاههای برش	
۴	ماشین آلات سنگ زنی	
۵	ابزار آلات مکانیکی	
۶	ابزار آلات برقی	

جدول فوق بعضی از ابزارکار وماشین آلات مورد نیاز پروژه جهت انجام عملیات اجرایی موضوع پیمان (نه لزوماً همه آنها) را نشان می‌دهد.

لازم به ذکر است حمل، بارگیری، باراندازی ، جمع آوری و انتقال کلیه ماشین‌آلات، ابزار کار، وسایل و مصالح مورد نیاز پروژه که در تعهد پیمانکار بوده به عهده و با هزینه پیمانکار می‌باشد.

۱۹– نقشه های اجرایی:

یک نسخه نقشه رادیاتور در اختیارپیمانکار قرار می گیرد.

۲۰- الزامات عمومی HSE پیمانکاران

پیمانکار متعهد می باشد مطابق قرارداد فی مابین در طول مدت پیمان از خدمات کارشناس بهداشت محیط (نماینده HSE) که مورد تائید کارفرما می باشد استفاده نماید و حقوق و مزایای آن را بر اساس قوانین و مقررات و طرح طبقه بندی مشاغل شرکتهای خدماتی اداره تعاون ،کار و رفاه اجتماعی پرداخت نماید. همچنین کارسازی صورت وضعیت کارکرد ماهیانه پیمانکار منوط به ارائه و پیوست اسناد مثبته پرداخت حق الزحمه نیروهای موصوف (لیست بیمه و لیست بانک)می باشد.

به منظور ایجاد محیط کار ایمن و بی خطر و پیشگیری از بروز حوادث و خسارات جانی و مالی، کلیه پیمانکاران طرف قرارداد شرکت ملزم به رعایت و اجر ای دقیق الزامات HSE (درون و برون سازمانی) از جمله موارد مشروحه ذیل بوده و می بایست هزینه های آن را در نرخ پیشنهادی خود لحاظ نماید.

(همچنین مدیر عامل /یکی از اعضای هیئت مدیره صاحب امضاء شرکت پیمانکار، **ملزم است** قبل از ابلاغ شروع بکار با هماهنگی کارفرما در جلسه توجیهی شروع بکار پیمانکار که در اداره ایمنی،بهداشت و محیط زیست تشکیل می گردد، شرکت نماید.)

۱ـ پیمانکار موظف است قبل از شروع پیمان هماهنگی های لازم به منظور تخصیص فضای مناسب کارگاه و تجهیز آن را با واحدهای ذیربط از جمله HSE به عمل آورده و سپس کار خود را شروع نمایند.

۲ـ پیمانکار موظف است قبل از شروع کار و پس از تعامل با واحد HSE نسبت به معرفی کارکنان خودبه مراکز طب کار مورد تایید بهداشت استان اقدام و گواهی سلامت و تندرستی آنها را به کارفرما ارائه نماید .در صورت ادامه کار بیش از یک سال نسبت به انجام مجدد معاینات دوره ای کارکنان توسط یکی از مراکز طب کار مورد تأیید بهداشت استان نیز اقدام نماید.

۳ـ پیمانکار موظف است کلیه وسایل استحفاظی فردی مطابق با مندرجات شرح کار و مورد نیاز نیروهای خود را متناسب با نوع و ماهیت شغل آنها و بر اساس نظر واحد HSE در دوره های زمانی مشخص شده و در زمان مقرر تامین و توزیع و در مقابل ان از کارکنان رسید دریافت نماید.

۴ـ پیمانکار موظف است کیفیت لوازم و البسه ایمنی و حفاظت فردی خود را قبل از تهیه و توزیع به تائید اداره HSE برساند.

شرکت بهره برداری نفت و گاز آغاجاری
واحد برآوردهای برنامه ریزی نگهداری وتعمیرات

۵ـ پیمانکار موظف است به جهت رعایت مقررات حراستی و امنیتی جهت کارکنان خود کارت شناسایی تهیه نموده و کارت مذکور را ممهور به مهر حراست منطقه نماید.

۶ـ کارکنان پیمانکار پس از دریافت البسه و تجهیزات ایمنی موظف به استفاده روزانه از این تجهیزات درمحل کار میباشند و عدم استفاده به منزله نقض مقررات HSE و پیمانکار مربوطه مشمول جریمه خواهد شد .

۷ـ پیمانکار موظف است قبل از آغاز فعالیت ، نماینده / نمایندگان HSE خود (که تعداد آنها بر اساس راهنمای مدیریت HSE پیمانکاران شرکت ملی نفت ایران تعیین گردیده و در شرح خدمات ذکر شده است) را کتباً به کارفرما معرفی نماید. صلاحیت نماینده/ نمایندگان HSE پیمانکار منوط به تائید اداره HSE می باشد.

۸- پیمانکار باید نسبت به کلیه الزامات HSE مرتبط با موضوع پیمان از قبیل قوانین، آئین نامه ها، استاندارد ها، دستورالعمل های اجرایی و... آگاهی داشته و آنها را رعایت نماید.

۹-پیمانکار ملزم به رعایت و تبعیت از مقررات و روشهای اجرایی شرکت ملی نفت و شرکت ملی مناطق نفتخیز جنوب می باشد.

۱۰-پیمانکار لازم است نسبت به شناسایی و ارزیابی ریسک های HSE محیط کار خود آگاهی کامل را کسب نموده و همچنین خطراتی که ممکن است در حین انجام کار یا فعالیت با آن مواجه می شود را مدیریت نمایند.

۱۱- پیمانکار موظف است آموزش های HSE مورد نیاز کارکنان خود را متناسب با نوع کار و خطرات آن، به نیرو های خود ارائه نموده و از رعایت مسائل ایمنی توسط آنها اطمینان حاصل نماید.

۱۲- پیمانکار موظف است ضمن تامین تجهیزات کمک های اولیه ، امکانات لازم به منظور انتقال سریع مصدومین حوادث و بیماران به مراکز درمانی را فراهم نموده و یا تمهیدات لازم را پیش بینی و تامین نماید.

۱۳- پیمانکار موظف است به منظور مقابله با شرایط اضطراری آموزش های مورد نیاز را به صورت ویژه به کارکنان خود ارائه نموده و از عملکرد مناسب آنها در شرایط اضطراری اطمینان حاصل نماید.

۱۴- پیمانکار باید تعهد نماید که فعالیت خود را در شرکت به طریق ایمن انجام داده و اقدامات احتیاطی لازم به منظور انجام کار در محیط های پر خطر(از جمله اخذ مجوزهای مورد نیاز) را به عمل آورد.

۱۵- پیمانکار مسئولیت دارد در مواردی که از سوی کارفرما اعلام شرایط اضطراری می گردد ، نسبت به توقف کار و هدایت نیرو های خود به خارج از محدوده خطر اقدام نماید.

۱۶- پیمانکار ملزم به اطلاع رسانی دقیق و به موقع حوادث مهم خود به نماینده کارفرما و اداره HSE می باشد (از قبیل حوادث پرسنلی منجر به فوت یا نقص عضو، حوادث منجر به خسارات مالی عمده، حوادث منجر به آلودگی های زیست محیطی)

۱۷- پیمانکار ملزم به ثبت و نگهداری سوابق حوادث مربوط به نیرو های خود و همچنین ارائه آمار و گزارش آن به مراجع ذیربط از جمله اداره HSE می باشد.

۱۸- پیمانکار موظف است در صورت آلوده نمودن محیط ، پس از اتمام کار نسبت به پاکسازی منطقه اقدام نماید.

۱۹- پیمانکار موظف است محل دفن پسماندها و همچنین نحوه جمع آوری پساب های خود را با اعلام به کارفرما و هماهنگی با سازمان محیط زیست منطقه انجام دهد.

۲۰- پیمانکار موظف است در طول مدت اقامت در منطقه جهت جمع آوری پساب و پسماند انسانی از دستگاه سپتیک استفاده نماید.

۲۱- پیمانکار موظف است پسماندهای غذایی و سایر پسماندهای حاصل از فعالیتهای انسانی را در محلی مناسب جمع آوری و سپس به شهرداری منطقه تحویل دهد.

۲۲- پیمانکار موظف است پس از انجام کار روزانه و همچنین اتمام کار نسبت به پاکسازی و بهسازی محیط کار و باز گرداندن آن به حالت اولیه اقدام ، همچنین پسماندهای خود (کلیه مواد، مصالح، نخاله های باقیمانده و...) را به صورت اصولی انتقال و مدیریت نماید.

تـبـصـره ۱ – با توجه به استراتژی تعیین شده پروژه/خدمات و در صورت لزوم پیمانکار مکلف است HSE-PLAN خود را تهیه و به تائید کارفرمابرساند و کلیه فعالیت های خود را بر این اساس برنامه ریزی و اجرا نماید.

شرکت بهره برداری نفت و گاز آغاجاری
واحد برآوردهای برنامه ریزی نگهداری وتعمیرات

کارفرما حق خواهد داشت درصورتی که پیمانکار الزامات HSE شرکت را به طور کامل رعایت و اجرا نکند بطور یک جانبه قرارداد را فسخ نموده و یا بر اساس تصمیمات اتخاذ شده و جرایم انضباطی تعریف شده توسط کارفرما به همان نسبت از صورت وضعیت مالی پیمانکار کسر نماید .در این صورت پیمانکار حق هیچ گونه اعتراضی را نخواهد داشت.

تبصره ۲- با توجه به استراتژی تعیین شده ، **سطح ریسک خدمات متوسط(B)** بوده و نیاز ارائه HSE-PLAN از طرف پیمانکار نمی باشد.

جدول راهنمای تخلفات انضباطی پیمانکاران

ردیف	مصادیق مشمول اعمال جرائم	اقدام	شرح اقدام و جرائم
۱	مشاهده موارد محدود عدم انطباق جزئی HSE در عملکرد پیمانکار	تذکر کتبی	ابلاغ تذکر کتبی HSE بدون اعمال جریمه
۲	مشاهده یک مورد عدم انطباق عمده HSE مشاهده موارد متعدد عدم انطباق جزئی پیمانکار بروز حوادث جزئی ناشی از قصور / پیمانکار	اخطار اول	☜ اخطار جریمه ☜ کسر ۱۰٪ از صورت وضعیت ماه جاری غیر قابل برگشت
۳	مشاهده موارد متعدد عدم انطباق عمده HSE در عملکرد پیمانکار بروز حوادث ناتوان کننده ناشی از قصور تقصیر / پیمانکار	اخطار دوم	☜ اخطار اول قراردادی فسخ پیمان ☜ کسر ۱۵٪ از صورت وضعیت ماه جاری غیر قابل برگشت ☜ ارجاع پرونده پیمانکار به مدیر عامل شرکت
۴	ضعف عمده در نظام HSE پیمانکار و بروز حوادث منجر به فوت ناشی از قصور / تقصیر پیمانکار	اخطار سوم	☜ اخطار دوم قراردادی فسخ پیمان ☜ کسر۳۰ ٪ از صورت وضعیت ماه جاری غیر قابل برگشت ☜ عدم تمدید قرار داد ☜ ارجاع پرونده پیمانکار به شرکت اصلی و شورای مرکزی سلام

برخی مصادیق عدم انطباق شامل تخلف/قصور و استنکاف از اجرای HSE

ردیف	شرح تخلف/قصور
۱	عدم تأمین پرسنلHSE
۲	عدم استفاده پرسنل پیمانکار از لوازم حفاظت فردی
۳	مشاهده اعمال ناایمنی و خطرساز از کارکنان پیمانکار
۴	عدم رعایت مقررات رانندگی توسط خودروهای پیمانکار
۵	استفاده از تجهیزات و ابزارآلات فاقد تایید HSE کارفرما
۶	تولید دود غیرعادی/ سوزاندن زباله ها و ضایعات در محل اجرای کار و عملیات
۷	ایجاد ذرات غبار آلاینده در مجتمع (سندبلاست، پشم شیشه)
۸	ریخت و پاش مایعات آلوده /ماده هیدروکربنی در محدوده مجتمع و شبکه کانالهای سطحی/بهداشتی
۹	ریخت و پاش ضایعات/ زباله در مسیر آب باران
۱۰	بروز انفجار / آتش سوزی عمده ناشی از قصور و تقصیر پیمانکار
۱۱	تخریب پوشش گیاهی تأسیسات
۱۲	عدم تشکیل مستمر جلسه کمیته حفاظت فنی
۱۳	عدم طرح و اجرای اقدام کنترلی برای ریسک‌های بارز شناسایی شده در طول پیمان براساس HSE PLAN
۱۴	عدم تجهیز کارگاه به تجهیزات کمک‌های اولیه
۱۵	بروز بیماری‌های حاد و مزمن با اثرات برگشت پذیر ناشی از عوامل زیان آور محیط کار
۱۶	عدم انجام معاینات دوره‌ای / قبل از استخدام کارکنان
۱۷	بروز مسمومیت ناشی از آب و غذای ناسالم در محدوده مسئولیت پیمانکار
۱۸	بروز بیماری‌های حاد و مزمن با اثرات برگشت ناپذیر ناشی از عوامل زیان آور محیط کار
۱۹	بروز حادثه ناتوان کننده در محدوده کاری پیمانکار

شرکت بهره برداری نفت و گاز آغاجاری
واحد برآوردهای برنامه ریزی نگهداری وتعمیرات

۲۰	بروز حادثه منجر به فوت در محدوده کاری پیمانکار
۲۱	وضعیت نامطلوب عملکرد HSE در گزارشات ارزیابی و پایش دوره‌ای

۲۰ـ الزامات اختصاصی HSE پیمان

پیمانکار علاوه برالزامات عمومی ذکر شده ملزم به رعایت قواعد و شرح خدمات اختصاصی HSE مورد نظر در این بخش بوده و در صورت عدم رعایت و اجرای آنها دارای مسئولیت مشابه سایر بخشهای قرارداد می‌باشد. درج الزامات تکمیلی در شرایط خصوصی و پیوستهای پیمان در صورت عدم تعارض با مفاد این ضوابط، بلامانع است.

ماده۱- هزینه‌های مربوط به اجرای الزامات و سایر شرایط مربوط به رعایت الزامات H.S.E اختصاصی پیمان مطابق با شرایط ذیل در پیوست H.S.E پیمان مشخص گردیده است:

۱-۱- تأمین کلیه ماشین‌آلات، تجهیزات، لوازم و ابزارهای غیرمصرفی به عهده و هزینه پیمانکار می‌باشد. لذا مالکیت اینگونه ماشین‌آلات، تجهیزات، لوازم و ابزارهای غیرمصرفی در پایان اجرا و تحویل موقت موضوع قرارداد متعلق به پیمانکار خواهد بود، پس از استفاده فقط هزینه‌های خدمات و بکارگیری آنها در مدت پیمان بر اساس بند(۲) این ماده به پیمانکار پرداخت خواهد شد.

۱-۲- هزینه کلیه لوازم، مواد و مصالح و تجهیزات مصرفی و نیز هزینه‌های خدمات، فعالیت‌ها، انجام مسئولیت‌ها و بکارگیری نیروی انسانی، ماشین‌آلات، تجهیزات و لوازم و سایر اقدامات پیمانکار جهت اجرای دقیق، کامل و بدون نقص الزامات و رویه‌های نظام مدیریت H.S.E اختصاصی پیمان بر اساس جمع جداول مقادیر و قیمت اختصاصی مندرج در پیوست H.S.E پیمان و مطابق رابطه زیر و شرایط پیوست شماره ..... پیمان پس از کسر کسور قانونی از طرف کارفرما به پیمانکار پرداخت خواهد شد.

$$\text{مبلغ صورت وضعیت ماهیانه HSE اختصاصی} = \frac{P1}{PM} * \frac{1}{T} * \text{جمع قیمت پیشنهادی H.S.E ناخالص اختصاصی}$$

T: مدت اولیه قرارداد(برحسب ماه)

P1: مبلغ صورت وضعیت کارکرد ماهیانه پیمانکار

PM: مبلغ متوسط صورت وضعیت ماهیانه در طول مدت قرارداد.(حاصل از تقسیم مبلغ قرارداد بدون احتساب قیمت H.S.E اختصاصی، بر مدت اولیه قرارداد)

تبصره: در رابطه بالا می‌بایست $P1/PM \leq 1$ باشد. در غیر این صورت یک منظور خواهد شد.

۱-۳- انجام هرگونه خدمات، فعالیت و مسئولیت رعایت اجرای الزامات و رویه‌های نظام مدیریت H.S.E عمومی پیمان و تأمین اقلام مصرفی و غیرمصرفی مورد نیاز جهت اجرای ایمن ردیف‌ها و عملیات موضوع پیمان در تعهد پیمانکار و هزینه آن در قیمت‌های پیشنهادی وی مستتر است و پرداخت مستقل بابت آن صورت نخواهد پذیرفت.

ماده ۲- تعیین مصادیق و شرح اقدامات متقابل و جرائم:

پس از تعیین و اعلام مصادیق عدم انطباق/ تخلف/ قصور و استنکاف پیمانکار از اجرای الزامات و رویه‌های مدیریت H.S.E توسط نماینده امور H.S.E کارفرما، اخطار جریمه‌ای مطابق جدول جرائم زیر اعمال خواهد شد. دریافت این جرائم نافی دریافت خسارت تأخیر و خسارات مالی و جانی وارده به اموال و کارکنان کارفرما نمی‌باشد.

جدول جرائم

مصادیق مشمول اعمال جرائم	اقدام	شرح اقدام و جرایم
مشاهده موارد محدود عدم انطباق جزئی HSE در عملکرد پیمانکار	تذکر کتبی	ابلاغ تذکر کتبی HSE بدون اعمال جریمه

شرکت بهره برداری نفت و گاز آغاجاری
واحد برآوردهای برنامه ریزی نگهداری وتعمیرات

مشاهده یک مورد عدم انطباق عمده HSE مشاهده موارد متعدد عدم انطباق جزئی HSE در عملکرد پیمانکار بروز حوادث جزئی ناشی از قصور/ تقصیر پیمانکار	اخطار اول	۱-اخطار جریمه‌ای ۲-کسر ۱۰٪ از صورت وضعیت ماه جاری غیرقابل برگشت
مشاهده موارد متعدد عدم انطباق عمده HSE در عملکرد پیمانکار بروز حوادث ناتوان‌کننده ناشی از قصور/ تقصیر پیمانکار	اخطار دوم	۱-اخطار اول قراردادی فسخ پیمان ۲-کسر ۱۵٪ از صورت وضعیت ماه جاری غیرقابل برگشت ۳- ارجاع پرونده پیمانکار به مدیرعامل شرکت
ضعف عمده در نظام HSE پیمانکار و بروز حوادث منجر به فوت ناشی از قصور/ تقصیر پیمانکار	اخطار سوم	۱-اخطار دوم قراردادی فسخ پیمان ۲-کسر ۳۰٪ از صورت وضعیت ماه جاری غیرقابل برگشت ۳- ارجاع پرونده پیمانکار به مدیرعامل شرکت ۴-عدم تمدید قرارداد ۵-ارجاع پرونده پیمانکار به شرکت اصلی و شورای مرکزی سلام

جدول برخی مصادیق عدم انطباق شامل تخلف/ قصور و استنکاف از اجرای **HSE**

ردیف	شرح تخلف
۱	عدم تأمین پرسنل HSE
۲	عدم استفاده پرسنل پیمانکار از لوازم حفاظت فردی
۳	مشاهده اعمال ناایمن و خطرساز از کارکنان پیمانکار
۴	عدم رعایت مقررات رانندگی توسط خودروهای پیمانکار
۵	استفاده از تجهیزات ابزارآلات فاقد تأیید HSE کارفرما
۶	تولید دود غیرعادی/ سوزاندن زباله‌ها و ضایعات در محل اجرای کار و عملیات
۷	ایجاد ذرات غبار آلاینده در مجتمع(سندبلاست، پشم شیشه)
۸	ریخت و پاش مایعات آلوده/ مواد هیدروکربنی در محدوده مجتمع و شبکه کانال‌های سطحی/ بهداشتی
۹	ریخت و پاش ضایعات/ زباله در مسیر آب روان
۱۰	بروز انفجار/ آتش‌سوزی عمده ناشی از قصور و تقصیر پیمانکار
۱۱	تخریب پوشش گیاهی تأسیسات
۱۲	عدم تشکیل مستمر جلسه کمیته حفاظت فنی
۱۳	عدم طرح و اجرای اقدام کنترلی برای ریسک‌های بارز شناسایی شده در طول پیمان بر اساس HSE پلنت
۱۴	عدم تجهیز کارگاه به تجهیزات کمک‌های اولیه
۱۵	بروز بیماری‌های مزمن با اثرات برگشت‌پذیر ناشی از عوامل زیان‌آور محیط کار
۱۶	عدم انجام معاینات دوره‌ای / قبل از استخدام کارکنان
۱۷	بروز مسمومیت‌های ناشی از آب و غذای ناسالم در محدوده مسئولیت پیمانکار
۱۸	بروز بیماری‌های حاد و مزمن با اثرات برگشت‌ناپذیر ناشی از عوامل زیان‌آور محیط کار
۱۹	بروز حادثه ناتوان‌کننده در محدوده کاری پیمانکار
۲۰	بروز حادثه منجر به فوت در محدوده کاری پیمانکار

ماده ۳- آموزش‌های تخصصی HSE در پیمان:

کارکنان پیمانکار حسب ضرورت باید در کلاسهای آموزشی HSE تخصصی که توسط امور HSE کارفرما تدارک دیده می‌شود، شرکت نمایند. گذراندن این دوره جهت مشاغل رانندگی جرثقیل و تجهیزات بالابر و مشاغل مرتبط، جوشکاری، داربست‌بندی، رانندگی وسایط نقلیه سبک و سنگین ضروری است و جهت سایر مشاغل حسب صلاحدید امور HSE کارفرما و ضرورت، برنامه‌ریزی و اقدام خواهد شد. این دوره‌های آموزشی به منظور کمک به ارتقای آگاهی و سطح فرهنگی HSE کارکنان پیمانکار برگزار شده و نافی مسئولیت‌های پیمانکار در خصوص تأمین نفرات آموزش دیده دارای تخصص شغلی و مهارت کافی و اجرای ایمن فعالیت‌ها نمی‌باشد. هزینه برگزاری دوره‌های آموزش تخصصی از پیمانکار دریافت خواهد شد.

ماده ۴- لوازم و تجهیزات حفاظت فردی:

شرکت بهره برداری نفت و گاز آغاجاری
واحد برآوردهای برنامه ریزی نگهداری وتعمیرات

۴-۱-کلیه وسایل و تجهیزات حفاظت فردی باید متناسب بانوع خطر و شدت آن و پس از تأیید نمونه توسط نماینده HSEپیمانکار موظف به حفظ آمارو سوابق تحویل وسایل استحفاظی به کارکنان پیمانکارمی باشد.

۴-۲- درخصوص افرادی که باید از وسایل حفاظت فردی (مانند ماسک تنفسی) که ایجاد محدودیت تنفسی می کنداستفاده کننده،معاینات ویژه شغلی توسط پیمانکار انجام شده و پس از تایید نماینده امور HSE کارفرما از این گونه تجهیزات استفاده نمایند.

ماده ۵-پروانه های کار(work permit):

۵-۱- جهت انجام کارهای ذیل اخذ پروانه کار(work permit) از مسئولین ذیربط کارفرما و براساس ضوابط قید شده درالزامات و رویه های نظام مدیریت HSE پیوست HSEپیمان الزامی است :

- هرگونه کارگرم(HOtWork) و سرد در نواحی عملیاتی و محلهای کار.
- هرگونه عملیات ورود به فضای بسته.
- هرگونه ورود ماشین آلات سبک، سنگین به واحدهای عملیاتی.
- هرگونه عملیات حفاری و ایمن سازی گود.
- هرگونه عملیات پرتونگاری در محدوده محل اجرای کار و سایر نواحی .
- هرگونه عملیات خاص و حساس که نیازمند کنترل عملیات ویژه باشد.

۵-۲- در تأسیسات عملیاتی، کلیه ابزار و تجهیزات (بویژه تجهیزات برقی)مورد استفاده در محدوده نواحی خطر Hazardous (Area) باید دارای حفاظت متناسب با طبقه بندی نواحی خطر مربوطه بوده و پیمانکار موظف به پیش بینی و تهیه چنین ادواتی با توجه به شرح فعالیت و محل های کاری و عملیاتی مشخص شده در پیمان می باشد.

۵-۳- برای کار در ارتفاع و فضای بسته گروه کاری باید از لحاظ شرایط سلامت جسمانی مورد تأیید باشد.

ماده ۶- الزامات مهندسی بهداشت

۶-۱- طرح و برنامه بهداشت باید به تشریح مواردی از قبیل موضوعات زیر بپردازد:

- تدوین مکانیزم گزارش دهی و پایش های بهداشت کار در حیطه وظایف و تعهدات پیمانکار
- تدوین رویه هایی برای پایش سلامت کارکنان و عملکرد بهداشتی
- تدوین رویه ثبت سوابق بهداشتی کارکنان

۶-۲- چنانچه نتایج ارزیابی ریسکهای بهداشتی کار یا اندازه گیری آلاینده های محیط کار در حیطه وظایف و تعهدات پیمانکار بیانگر وجود ریسکهای غیرقابل قبول و یا بالاتر بودن میزان آلاینده ها از حد استاندارد شغلی باشد، پیمانکار باید بسته به نوع ریسکهای فوق ، اقدامات کنترلی و پیشگیرانه مناسب را به منظور حذف یا کاهش ریسکهای بهداشت کار تدوین و پس از تایید امورHSE کارفرما آنها را اجرا نماید و در مقاطع زمانی مشخص(تعیین شده توسط نماینده امور HSE کارفرما) گزارش پیشرفت کارها و نتایج اثربخشی اقدامات را به امور HSE کارفرما منعکس نماید.

۶-۳- پیمانکار موظف است قبل از بکارگیری نیروهای انسانی جدید (اعم از کوتاه مدت و بلند مدت) با انجام معاینات شغلی از تناسب آنها با وظایف محوطه در برآوردن الزامات سیستم مدیریت HSE اطمینان حاصل کند.

۶-۴- پیمانکار موظف است قبل از شروع بکار نتایج معاینات پزشکی شغلی (قبل استخدام) کارکنان خود را به امور HSE کارفرماارسال و از بکارگیری افرادی که برای شغل مورد نظر مناسب نیستند اجتناب نماید.

۶-۵- معاینات باید بر اساس مخاطرات مشاغل مختلف با توجه به نتایج اندازه گیری عوامل زیان آور محیط کار و بصورت تخصصی انجام شود.

۶-۶- پیمانکارموظف است با بکارگیری روشهای شناسایی، ارزیابی، پایش و کنترل ریسکهای بهداشتی در حیطه وظایف و تعهدات خود بر اساس مفاد پیمان، از وقوع بیماریهای مرتبط با کار در کارکنان خود پیشگیری و از سلامت آنها اطمینان حاصل کند.

۶-۷- پیمانکار موظف است پس از ابلاغ پیمان متناسب با تعداد کارکنان و خطرات انجام کار و نیز فاصله محل اجرای کار و عملیات از نقاط استقرار درمانگاه و بیمارستان در شهرها، برنامه خود به منظور تامین امکانات و تجهیزات اورژانس و پزشکی مورد نیاز مذکور در

پیوست HSE پیمان از قبیل درمانگاه، آمبولانس، جعبه کمکهای اولیه با کلیه لوازم و سایر موارد مرتبط را تهیه و به تایید نماینده HSE کارفرما برساند.

تبصره۱ پیمانکار موظف است در راستای انجام معاینات دوره ای نسبت به تشکیل پرونده بهداشتی برای کارکنان خود اقدام نماید. همچنین پیمانکار در پایان هر دوره انجام معاینات، گزارش آمار بیمارها و عوارض ناشی از کار را در اختیار نماینده امور HSE کارفرما قرار دهد.

ماده ۷- الزامات حفاظت محیط زیست:

۷-۱-پیمانکار موظف است پساب خروجی از آشپزخانه ها و سرویسهای بهداشتی موقت خود را به سپتیک تانک تخلیه و یا منتقل نموده و از عدم نشت پساب محل اجرای کار و یا خاک اطمینان حاصل نماید. تخلیه سپتیک باید با تانکرهای بدون نشتی و مورد تایید کارفرما انجام شده و پس از اخذ مجوز لازم در اماکن مجاز تخلیه نماید. همچنین پیمانکار می تواند با موافقت کارفرما و بر اساس مقرارت اعلام شده توسط وی، پساب خروجی آشپزخانه ها و سرویسهای بهداشتی خود را به شبکه فاضلاب درون تاسیسات متصل نماید.

۷-۲- کانالها و مسیرهای آب باران و پساب صنعتی و بهداشتی محل اجرای کار نباید در اثر ریختن زباله و ضایعات پیمانکار مسدود گردد.

۷-۳- پیمانکارموظف است تمام ضایعات وپسما ندها وزباله های خود را از بدو تولید تفکیک نموده محل های مناسبی نگهداری موقت نماید .

۷-۴- پیمانکار موظف است کلیه زباله های عادی (شهری) را درون کیسه ها و سطلهای مناسبی ،ریخته و درهمان محلی که فرما اعلام می کند ، د فع نماید خروج هر گونه پسما ند از محل اجرای کار با ید مطا بق دستور العمها ی کار فرما باشد.

۷-۵- پیمانکار باید زباله های قابل باز یافت نظیر کاغذ و پلاستیک وظروف یکبار مصرف وغیره را بصورت جداگانه نگهداری نماید تا تحویل پیمانکار بازیافت شود.

۷-۶- ظروف یکبار مصرف خریداری شده توسط پیمانکار جهت توزیع غذا وغیره باید پایه گیا هی داشته وقابلیت تجزیه در محیط را داشته باشد .

۷-۷- هرگونه تولید دود و یا سایرآلاینده ها از طریق سوزاندن زباله وضایعات ویا سایر روشهای شبکه ایجاد غبار و ذرات آلاینده از طریق عملیات سند بلاست در محل اجرای کارممنوع میباشد.

۷-۸- ریزش هرگونه موادشیمیایی ومایعات هیدروکربوری به خاک درون کانالها ودریچه های شبکه پساب صنعتی یا بهداشتی ویا کانالهای آبهای سطحی محلهای اجرای کارممنوع است.

۷-۹- پیمانکار موظف است کلیه پسماندهاو ضایعات تولیدشده را طبق طرح ارائه شده دراجرای الزامات ورویه های مدیریت (HSE) توسط کار فرما (یاسایر الزامات ارائه توسط وی به پیمانکار) به صورت تفکیک شده از محو طه فعالیت خارج کرده ونسبت به مظروف کردن بسته بندی ونگهداری موقت آن مطابق الزامات ارائه شده از طرف کارفرما تا تعیین تکلیف اقدام نماید.

ماده۸- گزارشات عملکردHSE

پیمانکار موظف است گزارش عملکرداجرای الزامات ورویه های مدیریت HSEخود را بارئوس ذیل در بازه زمانی ماهانه ونیز در پایان قرار داد به امور HSEکار فرما ارائه نماید. رئوس مطالبی که باید درگزارش ماهانه عملکرد HSEپیمانکار لحاظ گردد به شرح مفاد مندرج در شرایط خصوصی پیمان ورویه های مندرج درپیوست ..... پیمان می باشد.

- نفر - ساعت کارکردپیمانکار در هردوره گزارش
- آمارحوادث دردوره گزارش به تفکیک
- گزارش میزان مصرف حاملهای انرژی اقدامات کاهش مصارف وصرفه جویی،
- گزارش انجام معاینات شغلی باذکرتعداد کارکنان معاینه شده وآمارمربوط به بیماریهای شغلی وآسیب ها
- وضعیت آموزشهایHSE کارکنان
- اهم- اقدامات انجام شده وبرنا مه های در دست اجرای واحد HSE پیمانکار در ماه مورد گزارش

شرکت بهره برداری نفت و گاز آغاجاری
واحد برآوردهای برنامه ریزی نگهداری وتعمیرات

- جدول- تفکیکی نیروی انسان شاغل دربخش HSEپیمانکاردردوره گزارش
- گزارش – مدیریت پساب وپسما ندها(میزان تولیدی/ نوع / نحوه دفع)
- گزارش- ماشین آلات موجود درکارگاه پیمانکار

ضمائم : نمونه فهرست ها وپیوست ها

۱ـ تهیه فهرست حداقل اقلام مصرفی مورد نیاز جهت اجرای الزامات ورویه های نظام مدیریت HSE اختصاصی پیمان(جدول شماره۱)

۲ـ تهیه فهرست حداقل اقلام غیر مصرفی (از قبیل ماشین الات ،دستگاه ها ،تجهیزات ولوازم)مورد نیاز جهت اجرای فعالیت ها، مسؤلیت ها وخدمات مورد تعهد پیمانکار در موضوع اجرای الزامات و رویه های نظام مدیریت HSE اختصاصی . برای خرید تجهیزات وماشین آلات ولوازم این ردیف وجهی به پیمانکار پرداخت نمی گردد. در پرداخت هزینه استفاده از این ردیف مطابق ردیف ۴ ذیل اقدام خواهد شد.(جدول شماره ۳)

۳ـ تهیه فهرست حداقل نیروی انسانی وشرایط احراز صلاحیت آنها مورد نیاز جهت اجرای فعالیت ها ، مسؤلیت ها و خدمات مورد تعهد پیمانکار در موضوع اجرای الزامات و رویه های نظام مدیریت HSE (جدول شماره ۴)

۴ـ فهرست حداقل فعالیت وخدمات مورد تعهد پیمانکاردر مو ضوع اجرای الزامات وروبه های نظام مدیریت HSE اختصاصی این فهرست در ارتباط با به کارگیری ما شین آلات تجهیزی ولوازم غیر مصرفی ومصرفی ونیز به کارگیری نیروی انسانی پیمانکار دربخش اجرای کامل الزامات ورویه های نظام مدیریت HSE اختصا صی پیمان باعنایت به ماده مذکور درشرایط عمو می پیمان تکمیل می گردد. (جدول شماره ۳)

۵ـ جدول (شماره۱) مقادیرو قیمت های مواد ء مصا لحء لوازمء تجهیزات ووسایل مصرفی اجرای الزامات ورویه های نظام مدیریت HSE اختصاصی (کلیه اقلام مصرفی پس از ورود به محل اجرای کار در ما لکیت کارفرما خواهد بود)

۶- جدول (شماره۳) مقادیر و قیمت های انجام خدمات و فعالیت ها انجام خدمات وفعالیت های (از طریق بکارگیری نیروی انسانیء مایشن آلات تجهیزی ولوازم غیر مصرفی ومصرفی)و اجرای کا مل و بدون نقص اجرای الزا مات و رویه های نظام مدیریتHSEء کلیه تجهیزات ماشین آلات ولوازم غیرمصرفی در پایان اجرای موضوع قراردادهای در ما لکیت پیما نکاربا قی خواهد ماند وپیمانکاران از درج قیمت خرید اینگونه ماشین آلات تجهیزات ولوازم در پیشنهاد قیمت خودداری نماید

۷-پیمانکار متعهد می باشد مطابق قرارداد فی مابین در طول مدت پیمان از خدمات **یک نفر** کارشناس بهداشت محیط (نماینده HSE) که مورد تائید کارفرما می باشد استفاده نماید و حقوق و مزایای آن را بر اساس قوانین و مقررات و طرح طبقه بندی مشاغل شرکتهای خدماتی اداره تعاون، کار و رفاه اجتماعی پرداخت نماید. همچنین کارسازی صورت وضعیت کارکرد ماهیانه پیمانکار منوط به ارائه و پیوست اسناد مثبته پرداخت حق الزحمه نیروهای موصوف (لیست بیمه و لیست بانک) می باشد.

۸- پیمانکار مکلف است در صورت نیاز و با توجه به دستور العمل های ایمنی نسبت به تهیه / تامین اقلام و وسایل و خدمات و ماشین آلات مورد نیاز بر اساس لیست پیوست (و یا علاوه بر لیست مذکور در صورت لزوم) اقدام نماید. شایان ذکر است هزینه اجرای این الزامات در براورد لحاظ گردیده است و پیمانکار موظف است هزینه آن را در نرخ پیشنهادی خود لحاظ نماید.

هزینه اجرای الزامات مذکور بصورت مقطوع بوده و شامل افزایش/تعدیل/اضافه بهاء نمیگردد.

نمونه فهرست حداقل لوازم و تجهیزات مصرفي مورد تعهد پيمانكار جهت اجراي الزامات و رويه هاي H.S.E اختصاصي(جدول شماره ۱)

ردیف	شرح اقلام	توضیحات
۱	لوازم حفاظت فردی استاندارد(کلاه ایمنی، کفش ایمنی، البسه کارکنان، دستکش کار)	
۲	دستکش محافظ مواد شیمیایی	
۳	دستکش محافظ حرارت و سوختگی	

شرکت بهره برداری نفت و گاز آغاجاری
واحد برآوردهای برنامه ریزی نگهداری وتعمیرات

۴	دستکش الیاف فلزی(محافظ لبه‌های تیز)	
۵	تجهیزات حفاظت شنوایی EAR PLUG	
۶	تجهیزات حفاظت شنوایی EAR MUFF	
۷	دستکش عایق برق HIGH VOLTAGE	
۸	چکمه عایق برق HIGH VOLTAGE	
۹	ماسک / نقاب جوشکاری	
۱۰	عینک محافظ چشم مواد شیمیایی	
۱۱	عینک محافظ چشم اشعه مضر	
۱۲	نوار خطر	
۱۳	ماسک فیلتردار نیم صورت	
۱۴	ماسک فیلتردار تمام صورت	
۱۵	ماسک گرد و غبار	
۱۶	فیلتر ماسک	
۱۷	طناب	
۱۸	کمربند ایمنی تمام بدن HARNEES	
۱۹	لباس محافظ در برابر حریق	
۲۰	کلاه ایمنی عایق برق	
۲۱	TUBE DETECTOR مواد شیمیایی	
۲۲	پایش عوامل زیان‌آور محیط کار	
۲۳	ملحقات جعبه کمک‌های اولیه	

نمونه فهرست حداقل فعالیت‌ها، مسئولیت‌ها، و خدمات مورد تعهد پیمانکار H.S.E اختصاصی(جدول شماره ۲)

ردیف	شرح اقلام	توضیحات
۱	خدمات حمل و نقل بیمار(آمبولانس)	
۲	خدمات آتش‌نشانی	
۳	خدمات نجات	
۴	خدمات درمانگاه(برانکارد، تخت بستری و ...)	
۵	خدمات تهویه مکانیکی	
۶	خدمات تامین روشنایی 24V	
۷	خدمات اندازه گیری عوامل زیان‌آور	
۸	خدمات کمکهای اولیه	
۹	خدمات بهداشت آب آشامیدنی	
۱۰	خدمات حمل و نقل ضایعات و رسوبات صنعتی توسط خودرو/ دستگاه VACUUM LURRY	
۱۱	خدمات حمل زباله	

شرکت بهره برداری نفت و گاز آغاجاری
واحد برآوردهای برنامه ریزی نگهداری وتعمیرات

۱۲	خدمات پایش عوامل زیان‌آور محیط کار	
۱۳	خدمات آموزش H.S.E	
۱۴	فعالیتها و اقدامات تشویقی و توسعه فرهنگ H.S.E نظیر جوایز و ...	
۱۵	خدمات معاینات بدو استخدام	
۱۶	خدمات معاینات دوره‌ای	
۱۷	خدمات سمپاشی محیط اماکن	
۱۸	سایر خدمات حفاظت زیست محیطی	
۱۹	سایر خدمات ایمنی و آتش‌نشانی	
۲۰	سایر خدمات بهداشت کار/ صنعتی	

نمونه فهرست حداقل ماشین‌آلات، لوازم و تجهیزات غیرمصرفي مورد نیاز جهت اجراي الزامات و رویه‌هاي H.S.E اختصاصي(جدول شماره ۳)

ردیف	شرح اقلام	توضیحات
۱	آمبولانس	
۲	خودروی آتش‌نشانی	
۳	دستگاه‌های تنفسی SCBA	
۴	سیستم‌های هوارسان AIR LINE/AIR FILTER UNIT	
۵	تجهیزات نجات	
۶	تجهیزات درمانگاه(برانکارد، تخت بستری و ...)	
۷	اتصالات آتش‌نشانی(HOSE، نازل، ...)	
۸	دستگاه‌های تهویه مکانیکی	
۹	خاموش‌کننده‌های دستی پودر	
۱۰	خاموش‌کننده‌های دستی SO2	
۱۱	خاموش‌کننده‌های دستی آب	
۱۲	ابزارهای برش هیدرولیک	
۱۳	جک‌های هیدرولیک	

شرکت بهره برداری نفت و گاز آغاجاری
واحد برآوردهای برنامه ریزی نگهداری وتعمیرات

۱۴	ترانس‌های کاهنده ولتاژ اینورتور	
۱۵	دستگاه وینچ	
۱۶	بی سیم	
۱۷	انواع پمپ‌های تقویت‌فشار	
۱۸	سیستم‌های تأمین روشنایی 24V	
۱۹	نرده‌بان	
۲۰	تجهیزات اندازه‌گیری عوامل زیان‌آور	
۲۱	دستگاه گازسنج پرتابل	
۲۲	جعبه کمک‌های اولیه	
۲۳	مخازن استاندارد آب آشامیدنی	
۲۴	سردخانه مواد غذایی	
۲۵	ماسک فرار	
۲۶	خودرو/ دستگاه VACUUN LURRY	
۲۷	خودرو حمل زباله	
۲۸	سایر موارد...(توسط نمایندگان کارفرما و یا H.S.E کارفرما و یا H.S.E پیمانکار تکمیل گردد)	

توضیح: تأمین کلیه ماشین‌آلات، لوازم و تجهیزات غیرمصرفی مورد نیاز جهت اجرای الزامات و رویه‌های H.S.E اختصاصی و عمومی در کلیه مراحل اجرای قرارداد بعهده و هزینه پیمانکار می‌باشد.

نمونه فهرست حداقل نیروی انسانی مورد نیاز جهت اجرای الزامات و رویه‌های H.S.E اختصاصی (جدول شماره ٤)

ردیف	سمت سازمان	تعداد	حداقل تجربه	حداقل مدرک تحصیلی	توضیحات
۱	هماهنگ‌کننده H.S.E پروژه دفتر مرکزی	*	-	-	-
۲	مسئول H.S.E کارگاه	۱نفر	۱سال	فوق دیپلم	رشته های بهداشت محیط زیست و ایمنی
۳	رئیس/ سرپرست ایمنی و آتش‌نشانی کارگاه	*	-	-	-
۴	رئیس/ سرپرست/ ناظر بهداشت کار/ صنعت کارگاه	*	-	-	-
۵	رئیس/ سرپرست محیط زیست کارگاه	*	-	-	-
۶	کارشناس ارشد/ کارشناس ایمنی	*	-	-	-
۷	کارشناس ارشد/ کارشناس بهداشت کار/ صنعتی	*	-	-	-
۸	کارشناس ارشد/ کارشناس محیط زیست	*	-	-	-
۹	پزشک درمانگاه	*	-	-	-
۱۰	بهیار/ کادر درمانگاه	*	-	-	-
۱۱	بازرس ایمنی	*	-	-	-
۱۲	آتش‌نشان	*	-	-	-

شرکت بهره برداری نفت و گاز آغاجاری
واحد برآوردهای برنامه ریزی نگهداری وتعمیرات

۱۳	مراقب آماده آتش‌نشانی	*	-	-	-
۱۴	سایر موارد(توسط نمایندگان کارفرما و یا H.S.E پیمانکار تکمیل گردد.	*	-	-	-

تعداد مورد نیاز بر حسب حجم و ریسک پروژه و تنوع فعالیت‌ها توسط H.S.E کارفرما مشخص گردد.

توضیح: تأمین نیروی انسانی مورد نیاز جهت اجرای الزامات و رویه‌های H.S.E اختصاصی و عمومی و کلیه مراحل اجرای قرارداد بعهده و هزینه پیمانکار می‌باشد.

۲۲- برنامه زمان بندی کلی اجرای کار:

برنامه زمان بندی ساخت رادیاتور دیزل مولد برق اضطراری کارخانه گاز مایع ۱۰۰۰					
ردیف	شرح عملیات	زمان (۲ماه)	مدت زمان (ماه)		
			ماه اول		ماه دوم
۱	جداسازی و انتقال دیزل و رادیاتور به کارگاه پیمانکار و بلعکس				
۲	دمونتاژ دیزل و رادیاتور				
۳	تهیه و تعمیر قطعات				
۴	مونتاژ و نصب دیزل و رادیاتور				
۵	تهیه و نصب ادوات و وایرینگ برقی				
۶	راه اندازی دیزل و رادیاتور در محل بوسیله جرثقیل				

شرکت بهره برداری نفت و گاز آغاجاری
واحد برآوردهای برنامه ریزی نگهداری وتعمیرات

۲۳- شرایط خصوصی:

این شرایط خصوصی، در توضیح و تکمیل موادی از شرایط عمومی پیمان است که تعیین تکلیف برخی از موارد در آنها، به شرایط خصوصی پیمان موکول شده است و هیچ گاه نمی‌تواند مواد شرایط عمومی پیمان را نقض کند. از این رو، هرگونه نتیجه‌گیری و تفسیر مواد مختلف این شرایط خصوصی، به تنهایی و بدون توجه به مفاد ماده مربوط به آن در شرایط عمومی پیمان، بی‌اعتبار است. شماره و حروف به کار رفته در مواد این شرایط خصوصی، همان شماره و حروف مربوط به آن در شرایط عمومی پیمان است. شرایط عمومی حاکم برپیمان شرایط عمومی ابلاغ شده مورخ ۲۸/ ۱۳۹۱/۰۳ شرکت ملی مناطق نفتخیز جنوب می باشد.

۱-برنامه زمانبدی کار

پیمانکار موظف است طبق ماده ۲۸ شرایط عمومی جزئیات روش تهیه برنامه زمانی تفصیلی و بهنگام کردن آن، به شرح زیر است:
برنامه زمان‌بندی تفصیلی می‌بایست با نرم‌افزار MSP و مشتمل بر فعالیت‌های مختلف اجرایی با نوشتن شروع، پایان و درصد وزنی هر فعالیت بانضمام روزهای تعطیل مطابق با برنامه زمان‌بندی کلی کارفرما باشد و در هر تمدید پیمان می‌بایست برای باقیمانده کار مجددا" ارائه گردد.

۲-گزارش پیشرفت پیمانکار باید دارای جزئیات زیر باشد:

گزارش ماهیانه باید شامل: اقدامات انجام شده در هر ماه، مقدار و درصد فعالیت‌های انجام شده، میزان پیشرفت ریالی و فیزیکی، میزان پیشرفت یا تأخیرات نسبت به برنامه زمانبدی تفصیلی، مشکلات و موانع اجرایی، نوع و مقدار مصالح، تجهیزات و ماشین‌آلات ورودی به کارگاه و آماده بکار باشد.

۳-کارفرما امکانات و تسهیلات تجهیز کارگاه از قبیل ساختمان، راه، آب، برق، مخابرات و سوخت را که در زیر تعیین شده است، در اختیار پیمانکار قرار می دهد.

در این پروژه موضوعیت ندارد.

۴-کارفرما، به شرح زیر مصالح، تجهیزات و ماشین آلات را تأمین می‌کند.

تامین جرثقیل جهت جداسازی و بارگیری و نصب دیزل و رادیاتور در کار خانه بر عهده کارفرما می باشد.

۵-پیمانکار باید مشخصات تعیین شده در زیر را در تأمین ماشین آلات و تجهیزات رعایت کند.

پیمانکار می بایست طبق ماده ۱۰ شرایط عمومی دستگاهها و تجهیزات مورد نیاز پروژه را تأمین نماید و در صورت نیاز و به تشخیص دستگاه نظارت به ماشین آلات و تجهیزات پروژه بدون هرگونه ادعایی بیفزاید.

۶-پیمانکار متعهد است که برای کارکنان کارفرما، مهندس مشاور و آزمایشگاه، به شمار افراد زیر، دفتر کارگاهی، مسکن کارگاهی و غذا، به تفکیک و به شرح و مشخصات زیر، تأمین کند:

در این پروژه موضوعیت ندارد.

۷-قسمت‌هایی از موضوع پیمان که پیمانکار باید بیمه کند و همچنین موارد یا حوادثی که باید مشمول بیمه گردد، به شرح زیر است:

پیمانکار می بایست تمام کارهای موضوع پیمان که در اسناد و مدارک پیمان تعیین شده است در مقابل حوادث به نفع کارفرما نزد موسسه‌ای که مورد قبول کارفرما باشد بیمه ی تمام خطر پیمانکاران نموده و بیمه‌نامه‌ها را به کار فرما تسلیم کند و بیمه‌نامه‌ها باید تا تاریخ تحویل موقت اعتبار داشته با شند.

۸-چگونگی پرداخت هزینه احداث و نگهداری راه‌های انحرافی به پیمانکار، به شرح زیر است:

احداث و نگهداری راه‌های انحرافی در این پیمان لزومی ندارد.

۹-شماره نسخه‌های نقشه‌ها و مشخصات فنی که بدون دریافت هزینه در اختیار پیمانکار قرار می‌گیرد به شرح زیر است:

نسخه نقشه پیوست می باشد

۱۰-شماره نسخه‌ها و مشخصات دستورالعمل‌های راه‌اندازی، تعمیر، نگهداری و راهبری و نقشه‌های چون‌ساخت که پیمانکار تهیه می‌کند، به شرح زیر است :

پیمانکار می بایست در صورت نیاز کارفرما یک نسخه نقشه چون ساخت (Asbuilt) و دو نسخه از دستورالعمل های راه اندازی، تعمیر، نگهداری و راهبری را به کارفرما تحویل نماید.

۱۱-پیمانکار موظف است که در انتخاب پیمانکاران جزء، موارد زیر را رعایت کند:

مطابق بند ب ماده ۲۲ با هماهنگی و تایید کارفرما پیمانکار می تواند قسمتی از کار را به پیمانکاران جزء واگذار نماید.

شرکت بهره برداری نفت و گاز آغاجاری
واحد برآوردهای برنامه ریزی نگهداری وتعمیرات

۱۲-پیمانکار زمین مورد نیاز برای تجهیز کارگاه را به شرح زیر، تأمین می‌کند:

در این پروژه موضوعیت ندارد.

۱۳-تعدیل نرخ پیمان ، به شرح زیر است (ماده ۵۴ شرایط عمومی)

تعدیل بر اساس بخشنامه ۱۴۰۱/۵۵۶۸۰۶ مورخ ۱۴۰۱/۱۱/۱۱ معاون وزیر در امور مهندسی، پژوهشی و فناوری وزارت نفت محاسبه و پرداخت می گردد.

۱۴-هزینه انجام آزمایش‌های زیر، به عهده پیمانکار است:

طبق ماده ۲۷ شرایط عمومی انجام آزمایشات مورد نیاز پروژه به عهده و هزینه پیمانکار می‌باشد.

۱۵- دریافت وجوه سپرده تضمین حسن انجام کار ، طبق مصوبه شماره۱۲۳۴۰۲/ت ۵۰۶۵۹ ه مورخ ۱۳۹۴/۰۹/۲۲هیأت وزیران ، است.

۱۶- میزان ، روش پرداخت پیمان و نحوه واریز پیش پرداخت پیمان به شرح ذیل می باشد:

۱-۱۶- کارفرما بمنظور تقویت بنیه مالی پیمانکار و همچنین تکمیل تجهیزات و تهیه مصالح و سایر نیازهای کارگاه، به درخواست کتبی پیمانکار جمعاً معادل ۱۵ درصد مبلغ اولیه پیمان را بعنوان پیش پرداخت در دو قسط به شرح زیر در مقابل ارائه ضمانتنامه‌های بانکی معتبر و مورد قبول کارفرما به پیمانکار پرداخت می نماید:

الف - قسط اول معادل هفت درصد (۷٪) مبلغ اولیه پیمان پس از اعلام شروع بکار کتبی.

ب- قسط دوم معادل هشت درصد (۸٪) مبلغ اولیه پیمان پس از انجام سی درصد(۳۰٪) مبلغ اولیه پیمان طبق صورت وضعیت های موقت.

۲-۱۶- باز پرداخت مبالغ پیش پرداخت شده به پیمانکار بدین صورت است که پس از واریز قسط اول پیش پرداخت، معادل هفت درصد (۷٪) از مبلغ ناخالص تمام صورت وضعیت‌های موقت (به استثنای تعدیل، مابه‌التفاوت مصالح و پرداخت‌های مشابه) کسر می‌شود و برای واریز قسط دوم معادل هشت درصد (۸٪) علاوه بر هفت درصد (۷٪) یاد شده از صورت وضعیت‌ها کسر می‌شود به نحوی که مبلغ پیش پرداخت تا آخرین صورت وضعیت موقت مستهلک شود.

۳-۱۶- مهلت پرداخت هر قسط پیش پرداخت ۲۰ روز از تاریخ درخواست پیمانکار که به تایید کارفرما رسیده است، یا ۱۰ روز از تاریخ ارائه تضمین از سوی پیمانکار، هر کدام که بیشتر است، می‌باشد.

۴-۱۶- پیشرفت عملیات اجرایی پروژه بر اساس درصد های تفکیکی فعالیت های مختلف جدول مقادیر، محاسبه و مبنای پرداخت صورت وضعیت های ماهیانه خواهد بود.

۵-۱۶- کلیه مقادیر مندرج در صورت وضعیت های موقت و همچنین پرداخت هایی که بابت آنها بعمل می آید جنبه علی الحساب، موقت و غیر قطعی داشته و هر نوع اشتباه در اندازه گیری ها و محاسبات، در صورت وضعیت های بعدی و یا صورت وضعیت قطعی، اصلاح و رفع خواهد شد.

۱۷-میزان و ترتیب پرداخت‌های ارزی به پیمانکار، برای متخصصان خارجی، به شرح زیر است(ماده۵۵ شرایط عمومی)

این پروژه پرداخت ارزی ندارد .

۱۸-پیمانکار موظف است که پیش از تکمیل کل کار، قسمت‌های زیر را در زمان‌هایی که برای هر یک از آنها به شرح زیر تعیین شده است، تکمیل کند و به کارفرما تحویل دهد.

تمامی مراحل اجرای عملیات باید زیر نظر مهندس ناظر و یا ناظر مقیم انجام گیرد و دستگاه نظارت می‌تواند در هر زمان از کلیه مراحل اجرای کار بازدید نماید.تمامی مراحل جزء به جزء کار بایستی با هماهنگی و حضور مهندس ناظر باشد، در غیر این صورت مهندس ناظر در تأیید یا رد کار صورت گرفته مختار میباشد و پیمانکار میبایست مجددا" با هزینه خود اقدام به انجام کار نماید.

۱۹-هزینه بالاسری پیمانکار در دوره تعلیق، به میزان و ترتیب تعیین شده در زیر، پرداخت می‌شود.

مطابق ماده۶۸ شرایط عمومی

۲۰- -خسارت تأخیر غیرمجاز پیمان (ناشی از کار پیمانکاران)، به میزان و ترتیب زیر، از پیمانکار وصول می‌شود.

محاسبه تأخیرات غیرمجاز براساس ماده۶۱ انجام می‌گیرد.

Erläuterung einzelner Bildnummern
Key to single item Nos.
Explication de chaque numéro de la figure
Spiegazione dei singoli numeri
Explicación de Fig. Nos. individuales
Explicação dos numeros de Fig. individuais
Förklaring olika Fig. nr.

Wabenkühler (Einkreis)
Radiator (single-circuit)
Radiateur à nids d'abailles (à un circuit)
Raffreddatore dell'aria di sovralimentazione a nido d'ape (a un circuito)
Radiador de panal (de un solo circuito)
Radiador (de um circuito)
Cellkylare (enskild)

Tafel
Jllustration
Planche
Tavola
Grabado
Tábua
Plansch

M 3 N

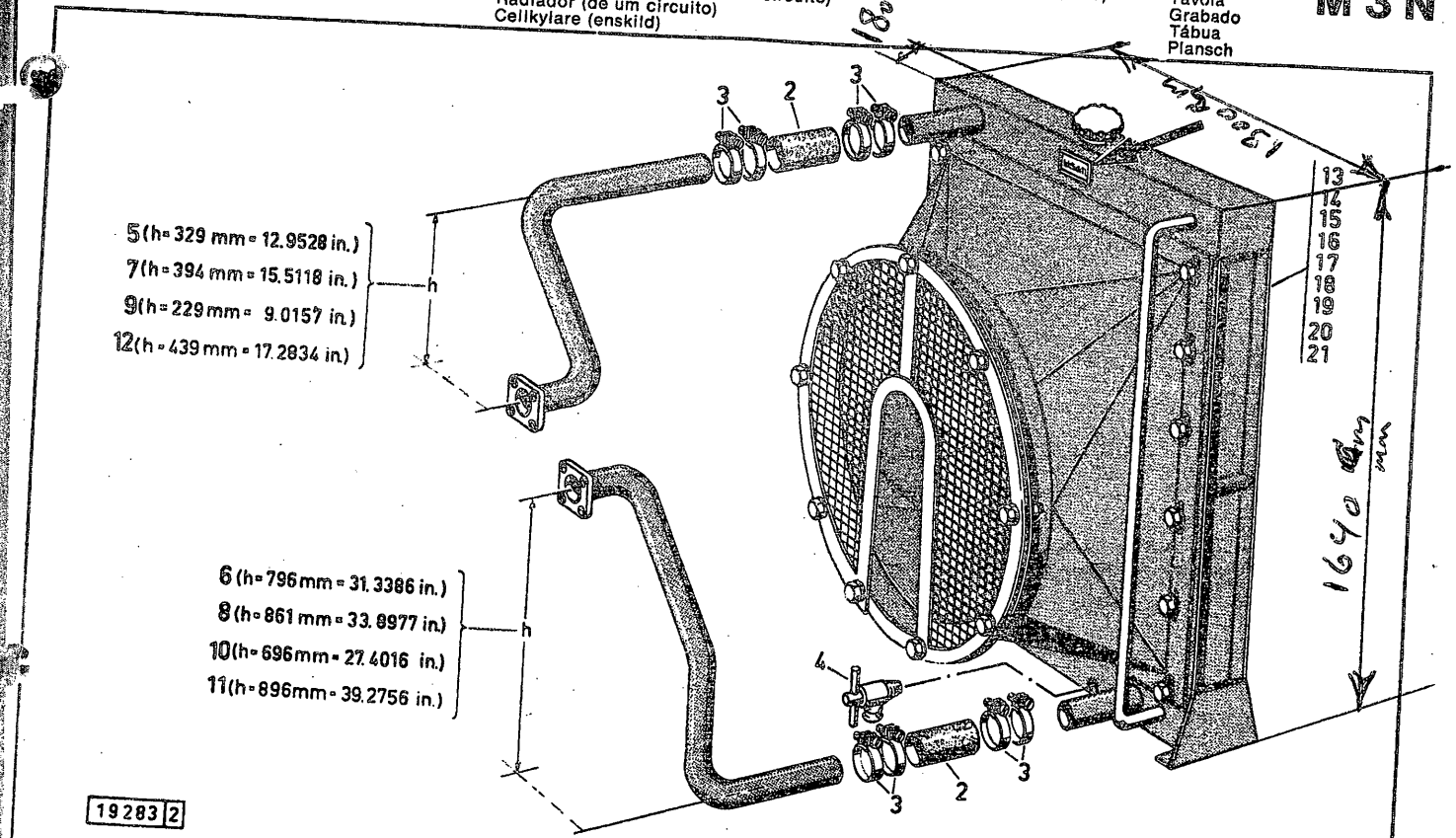

...schlagene Nummer (X) sondern die Bildnummer (Y) angeben.
... on the part, but the associated Fig. Item No. (Y).
...re (X) estampé sur la pièce mais le numéro de figure (Y).
...(Y) e non il numero (X) inciso sul pezzo.
...estampado sobre la pieza, sino el No. de fig. (Y).
...ndo na peça, senao o No. de fig. (Y).
...-på detaljen inetanede numrei (X).

		Y
	=	Nr. 13
	=	Nr. 14
	=	Nr. 15
	=	Nr. 16
	=	Nr. 17
	=	Nr. 18
5	=	Nr. 19
6	=	Nr. 20
	=	Nr. 21

واحد برآوردهای برنامه ریزی نگهداری و تعمیرات

جدول مقادیر پروژه شرح کار ساخت رادیاتور دیزل مولد برق اضطراری کارخانه گاز مایع ۱۰۰۰

شماره پروژه :

ردیف	شـــــــــرح	مقدار	واحد	نرخ‌به‌ریال		ملاحظات
				واحد	جمع	
۱	بازکردن و جداسازی کلیه ادوات جانبی دیزل و رادیاتور و بستن مجدد پس از نصب	۱	قلم مقطوع			
۲	بارگیری، انتقال و بار اندازی دیزل و رادیاتور به کارگاه پیمانکار و بلعکس	۱	قلم مقطوع			
۳	جداسازی کانال ها و لوله های منی فولد خروج دود و اگزاست	۱	قلم مقطوع			
۴	جداسازی توربو شارژها واتصالات مربوطه و بستن پس از اتمام کار	۲	دستگاه			
۵	جداسازی مجموعه خنک کاری هوای ورودی و اتصالات مربوطه و بستن پس از اتمام کار	۲	دستگاه			
۶	تهیه و تعویض گاسکت مجموعه خنک کاری	۱۲	عدد			
۷	جداسازی کامل سرسیلندر و قطعات آن	۱۲	عدد			
۸	جداسازی کاور میل بادامک وبستن پس از انجام تعمیر	۱۲	عدد			
۹	تهیه و تعویض گاسکت کاور میل بادامک	۱	عدد			
۱۰	باز نمودن لوله های آب خنک کاری (1½)و بستن پس از انجام تعمیرات	۱۲	عدد			
۱۱	باز نمودن لوله های گازو ئیل و روغن و بستن پس از انجام تعمیرات	۱	قلم مقطوع			
۱۲	جدا سازی و بستن درپوش کانال رادیاتورهای روغن oil cooler	۴	عدد			
۱۳	جداسازی رادیاتور های روغن oil cooler	۴	عدد			
۱۴	تهیه و تعویض رادیاتورهای روغن و اورینگ های آن ها	۴	عدد			
۱۵	تهیه و تعویض اورینگ های کانال روغن	۳۲	عدد			
۱۶	تهیه و تعویض اورینگ های کانال گازوئیل	۶۴	عدد			
۱۷	تهیه و تعویض واشر سر سیلندر	۱۲	عدد			
۱۸	تهیه و تعویض واشر در پوش سر سیلندر	۱۲	عدد			
۱۹	تهیه و تعویض اورینگ های سر سیلندر	۶۴	عدد			
۲۰	بستن کامل مجموعه سر سیلندر	۱۲	عدد			
۲۱	بستن کاورهای سر سیلندرها	۱۲	عدد			
۲۲	انجام تنظیمات اسبک ها و فیلرگیری آن ها	۱۲	سیلندر			

۲۳	تهیه و تعویض کلیه لوله های ارتباطی و انتقال آب	۱۲	عدد			
۲۴	تهیه و تعویض کلیه اورینگ های لوله های ارتباطی و انتقال آب	۳۲	عدد			
۲۵	تهیه وتعویض پیچ های آسیب دیده سر سیلندر	۲۴	عدد			
۲۶	شستشوی کامل قطعات باز شده دیزل	۱	قلم مقطوع			
۲۷	شستشوی کامل انجین	۱	دستگاه			
۲۸	جداسازی پمپ گازوئیل و تعمیر وتنظیم آن و نصب مجدد	۱	دستگاه			
۲۹	جداسازی و سرویس کامل سوزن های انژکتور	۱۲	عدد			
۳۰	بررسی از واتر پمپ و تعمیر آن	۱	عدد			
۳۱	تهیه و تعویض تسمه های مصرفی	۲	عدد			
۳۲	تهیه و تعویض لوله های لاستیکی جنت آب	۸	عدد			
۳۳	تهیه و تعویض فیلترهای روغن	۵	عدد			
۳۴	تهیه و تعویض فیلترهای آب	۱	عدد			
۳۵	تهیه و تعویض فیلترهای گازوئیل	۲	عدد			
۳۶	تهیه، تعویض و نصب کاسه نمد سر عقب و جلوی موتور	۲	عدد			
۳۷	تهیه و تعویض رینگ پیستون	۱۲	ست			
۳۸	تهیه و تعویض یاتاقان های ثابت	۶	ست			
۳۹	تهیه و تعویض یاتاقان های متحرک	۶	ست			
۴۰	تهیه و تعویض لاینر بلوک سیلندر	۱۲	عدد			
۴۱	تهیه و تعویض سیت سوپاپ های دود و هوا	۲۴	عدد			
۴۲	بررسی کلی از وضعیت میل لنگ	۱	عدد			
۴۳	بررسی و تعمیر پمپ روغن	۱	عدد			
۴۴	جداسازی رادیاتور خنک کننده آب دیزل قدیمی از محل	۱	قلم مقطوع			
۴۵	ساخت سر رادیاتور مطابق نمونه	۱	عدد			
۴۶	ساخت کف رادیاتور مطابق نمونه	۱	عدد			
۴۷	ساخت بادگیر رادیاتور مطابق با نمونه	۱	عدد			
۴۸	ساخت حفاظ توری اطراف مربوط به رادیاتور	۱	عدد			
۴۹	تهیه و تعویض لوله های لاستیکی فشارقوی جنت آب به قطر۲ اینچ مطابق ابعاد نمونه رادیاتور	۶	عدد			
۵۰	تهیه و تعویض لوله استیل ۵۰ سانتی متری ارتباطی و انتقال آب رادیاتور مطابق ابعاد نمونه	۶	عدد			
۵۱	تهیه و تعویض زانوی استیل۹۰درجه۲ اینچ رادیاتور مطابق ابعاد نمونه	۶	عدد			
۵۲	تهیه وتعویض زانوی استیل ۴۵درجه ۲ اینچ رادیاتور مطابق ابعاد نمونه	۴	عدد			

۵۳	تهیه وتعویض فلنج۲اینچ استیل(فلنج مربعی) رادیاتور مطابق ابعاد نمونه	۲	عدد			
۵۴	سرهم بندی قطعات ساخته وتهیه شده وآماده سازی رادیاتور	۱	قلم مقطوع			
۵۵	نصب دیزل و رادیاتور در محل بوسیله جرثقیل	۱	قلم مقطوع			
۵۶	انجام تست هیدروستاتیک رادیاتور و ارائه مدرک فنی تست (Certificate) با در نظر گرفتن دماهای مورد نیاز طبق استاندارد	۱	قلم مقطوع			
۵۷	تهیه و نصب یک دستگاه استارتر ۲۴ ولت مطابق نمونه	۱	عدد			
۵۸	تهیه و نصب سنسور دمای آب (0-100 درجه سانتی گراد)مطابق نمونه	۱	عدد			
۵۹	تهیه و نصب سنسور فشار روغن ((0-10 bar) VDO 10)مطابق نمونه	۱	عدد			
۶۰	تهیه و نصب سولونوئید سیستم سوخت ۲۴ ولت مطابق نمونه	۱	عدد			
۶۱	تهیه و نصب کارت کنترل مدل Deepsea-7320 و جایگزین نمودن با سیستم کنترل قدیمی(رله ای و کنتاکتوری)	۱	عدد			
۶۲	انجام وایرینگ جدید سیستم کنترل	۱	قلم مقطوع			
۶۳	تهیه و تعویض وایرینگ مربوط به سنسورها	۱	قلم مقطوع			
۶۴	بررسی و جایگرین مدار کنترل جدید و مطابقت با Deepsea و ارتباط با تابلوی چنج آور	۱	قلم مقطوع			
۶۵	راه اندازی و روی سرویس آوردن دیزل	۱	دستگاه			
جمع:						

بسمه تعالی

صورتجلسه مشورتی تعیین استراتژی

پروژه / خدمات **ساخت رادیاتور دیزل مولد برق اضطراری کارخانه گاز مایع ۱۰۰۰** جلسه ای در ساعت ۱۴:۰۰ مورخ ۱۰/ ۱۰/ ۱۴۰۱ در راستای مشاوره و هماهنگی در خصوص تعیین سطح ریسک پروژه فوق الذکر با حضور نماینده اداره نگهداری و تعمیرات در اداره HSE برگزار گردید.

مشخصات پروژه عبارتند از :

ناحیه انجام پروژه : **واحد عملیاتی**

حجم پروژه : **معاملات متوسط**

مدت پروژه : **۲ ماه**

نوع فعالیت : **فنی / برقی**

سطح ریسک پروژه : **متوسط**

بنابراین استراتژی پروژه **سطح B (متوسط)** تعیین گردید و براساس آن نیاز به ارائه HSE – PLAN از طرف پیمانکار **نمی باشد.**

مقتضی است این موضوع در شرح کار/خدمات ذکر گردد، همچنین در صورت لزوم تهیه HSE – PLAN به عهده و هزینه پیمانکار می باشد.

محل امضاء

ولی ولادت ۱۴۰۱/۱۰/۱۲ نماینده HSE کارفرما اداره نگهداری و تعمیرات	علی بختیاری تبار نماینده اداره HSE	علی شکیبا کیا رئیس اداره HSE شکیبا