مشخصات فنی خصوصی تابلوی ۲۰ کیلوولت پست خصوصی پروژه تکمیل اورژانس و احداث پست برق بیمارستان آیت ا... طالقانی کرمانشاه

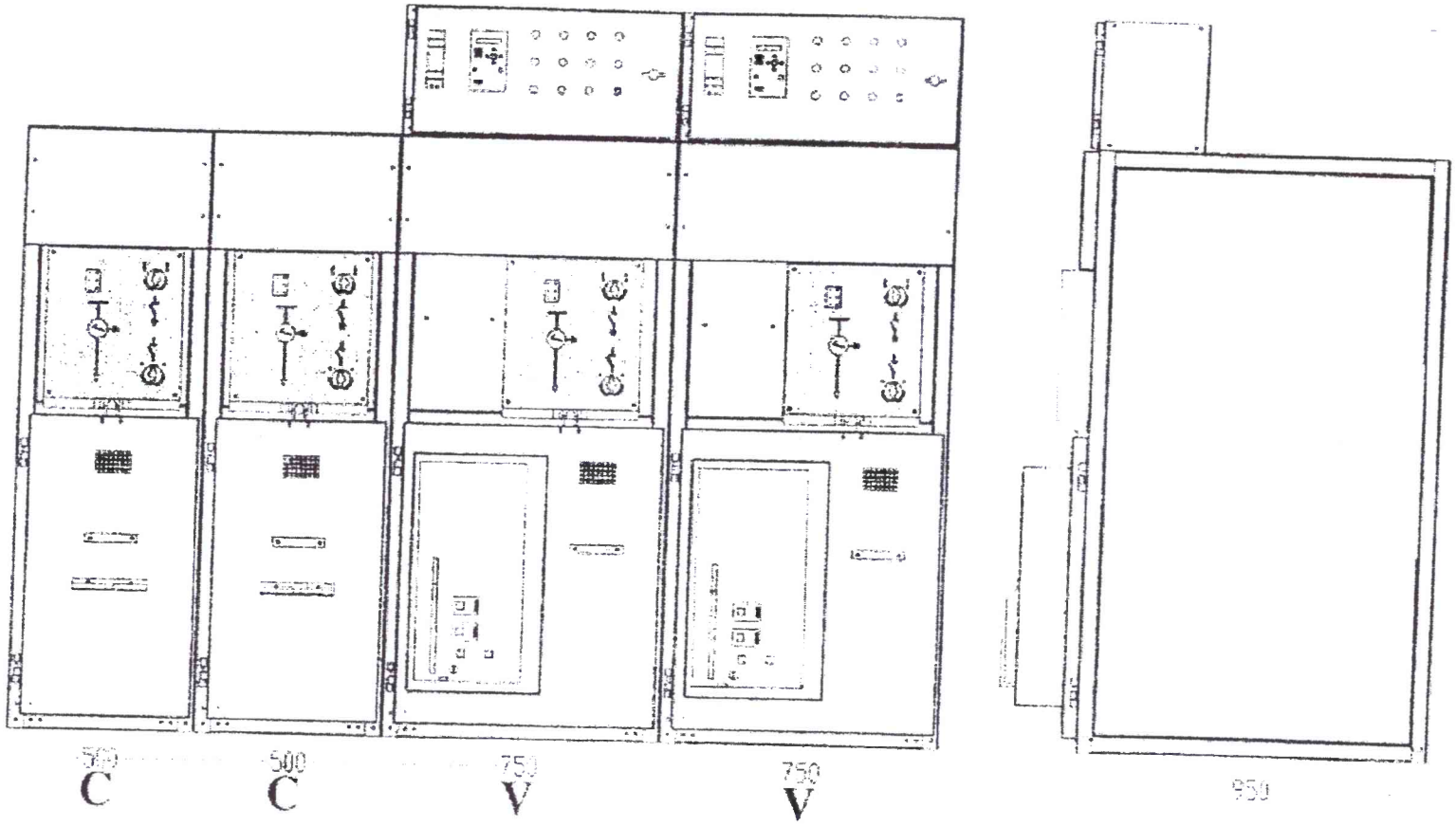

تعداد سلول های مورد نیاز ۵ عدد می باشد

سلول اول ۲ عدد
سلول دوم ۱ عدد
سلول سوم ۱ عدد
سلول چهارم ۱ عدد

سلول اول : سلول ۲۰ کیلو ولت کمپکت AIS شامل شمش کشی و سیم کشی های لازم با سکسیونر قابل قطع زیر بار SF6 سه وضعیتی ۲۰ کیلو ولت با قدرت تحمل اتصال کوتاه ۲۰ کیلو آمپر و جریان نامی ۶۳۰ آمپر دارای سکسیونر ارت جداگانه سرکابل به عرض ۵۰ سانتیمتر → ۲ عدد

سلول دوم : سلول ۲۰ کیلو ولت کمپکت AIS شامل شمش کشی و سیم کشی های لازم با سکسیونر قابل قطع زیر بار SF6 سه وضعیتی ۲۰ کیلو ولت با قدرت تحمل اتصال کوتاه ۲۰ کیلو آمپر و جریان نامی ۶۳۰ آمپر دارای سکسیونر ارت جداگانه سرکابل به عرض ۵۰ سانتیمتر → ۱ عدد

سلول سوم : سلول ۲۰ کیلو ولت کمپکت از نوع AIS با شمش کشی و سیم کشی های لازم با دژنکتور SF6 و ۲۰ کیلو ولت با قدرت قطع ۲۵ کیلو آمپر و جریان نامی ۶۳۰ آمپر با سکسیونر SF6 سه وضعیتی بالادست دژنکتور و دارای سکسیونر ارت جداگانه سر کابل ، با رله و ترانس جریان حفاظتی به عرض ۷۵ سانتی متر . → ۱ عدد

سلول چهارم : سلول ۲۰ کیلو ولت کمپکت از نوع AIS با شمش کشی و سیم کشی های لازم با دژنکتور SF6 و ۲۰ کیلو ولت با قدرت قطع ۲۵ کیلو آمپر و جریان نامی ۶۳۰ آمپر با سکسیونر SF6 سه وضعیتی بالادست دژنکتور و دارای سکسیونر ارت جداگانه سر کابل ، با رله و ترانس جریان حفاظتی به عرض ۷۵ سانتی متر . → ۱ عدد

سکسیونر : ایران سوییچ – آرین کلید پارس – پارس سوییچ – الکو پارس– Siemens - Schneider - ABB

دژنکتور : پارس سوییچ – پارس کلید تابان – الکو پارس - Siemens – Schneider - ABB

تعداد سلول های مورد نیاز ۵ عدد می باشد

سلول اول ۲ عدد

سلول دوم ۱ عدد

سلول سوم ۱ عدد

سلول چهارم ۱ عدد

تابلو ۲۰ کیلو ولت کامپکت AIS به همراه دزنکتورSF6 و سکسیونرهای SF6

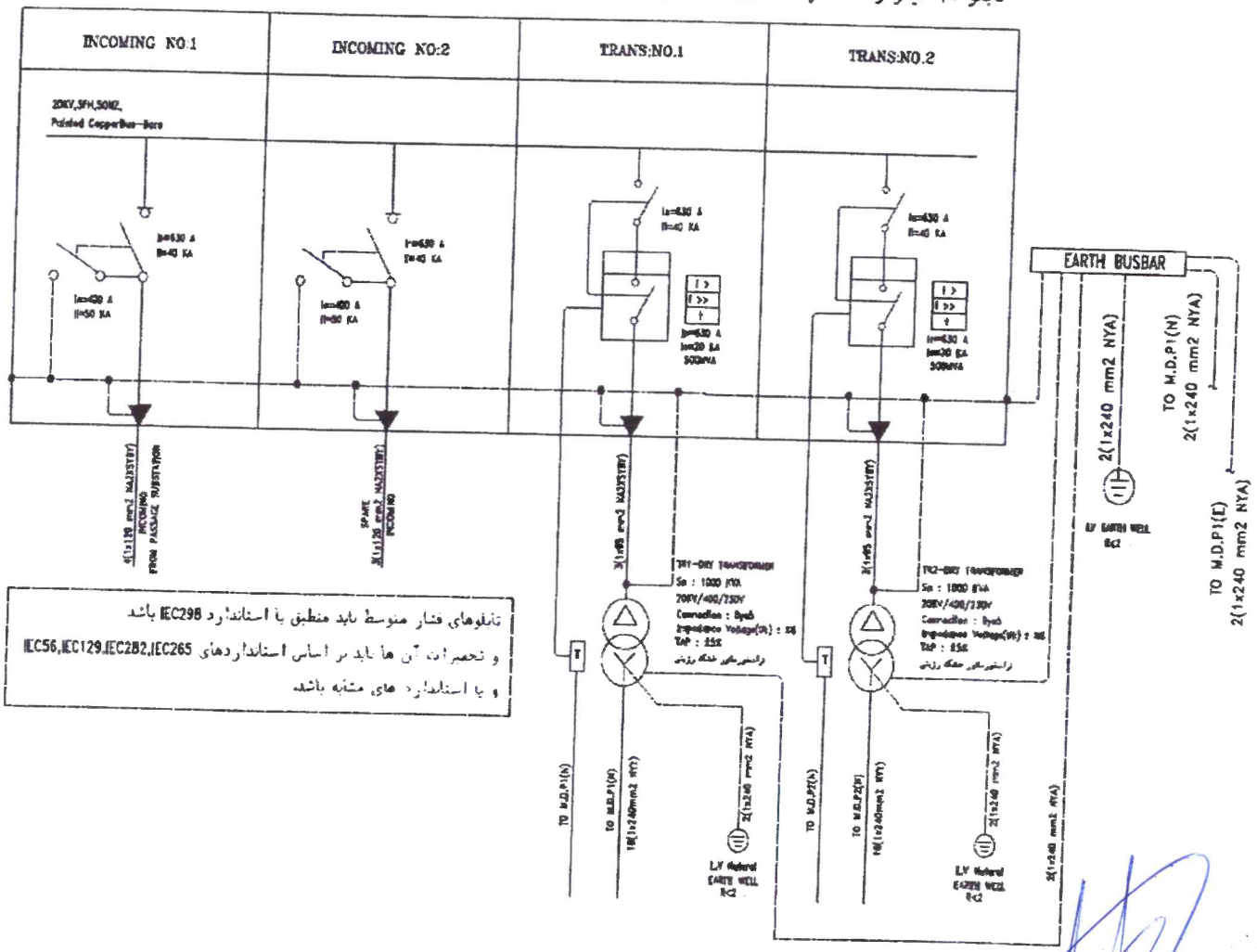

تابلوهای فشار متوسط باید منطبق با استاندارد IEC298 باشد
و تجهیزات آن ها باید بر اساس استانداردهای IEC56,IEC129,IEC282,IEC265
و یا استاندارد های مشابه باشد

ردیف	شرح مبانی تجهیزات آزمایشگاهی مورد نیاز جهت کنترل کیفیت و تست که می بایست از سوی تامین کننده تابلو تامین گردد
۱	دستگاه تست فشار متوسط 100KVAC (HIPOT) (آزمایشگاه فشار قوی) 70KV مورد تایید نمی‌باشد دستگاه تست ضربه با INPULS
۲	دستگاه تست تحمل ولتاژ الکتریکی 0-5000 LV (POWER FERQUENCY)
۳	دستگاه مولتی تستر تزریق جریان بالا رنج 0-5000
۴	دستگاه تزریق جریان پورتابل قابل حمل رنج 0-100 شامل ولتاژ DC رنج 0-300 شامل ولتاژ AC رنج 0-300
۵	دستگاه تست مقاومت عایقی (میگر) 0-1KVDC رنج
۶	دستگاه تست رنگ شامل تست ضربه * تست خمش تست ضخامت رنگ * تست چسبندگی * تست سختی رنگ
۷	دستگاه ارت سنج

۸	دستگاه حرارت سنج مادون قرمز (جهت تست دمای داخل کوره در حین پخت مطابق با استاندارد 200C
۹	به روز بودن تاریخ کالیبراسیون تجهیزات با ارایه مستندات
۱۰	دستگاه پانچ CNC
۱۱	دستگاه برش و پانچ لیزری ECOLASER/M فایبر لیزر جهت برشکاری و پانچهای بسیار دقیق
۱۲	دستگاه شستشوی اسپری پیوسته
۱۳	خط رنگ کانویر پیوسته
۱۴	دستگاه فوم تزریقی جهت IP مناسب تابلو مطابق با استاندارد IEC
۱۵	دستگاه پاشش رنگ به صورت ربات جهت یکنواختی رنگ
۱۶	دستگاه چند کاره شمش
۱۷	دستگاه برش ریل مینیاتوری و ترمینال جهت جلوگیری از فلیسه کردن و یا سنگ زدن جهت جلوگیری از ریزش ابکاری کردن
۱۸	گارانتی ۲ ساله با کارت معتبر
۱۹	تاییدیه وزارت نیرو و حضور در وندورلیست توانیر جهت تابلوهای فشار متوسط نوع کمپکت
۲۰	تاییدیه آزمایشگاههای معتبر مانند اپیل جهت تابلوهای فشار متوسط

گواهی نامه مدیریت کیفیت ISO9001	۲۱

CCVV

Item	Equipment Name	Technical Specifications	Order Code	Brand	Qty
1	Medium Voltage Vacuum C.B	24KV-630A-20KA		ELKO-PARS SWITCH-MELCOS	2
2	LSB SF6 LOAD BREAK SWITCH	24KV-630A-16KA		ELKO-PARS SWITCH-MELCOS	4
3	EARTH FOR DMHOZ WITH INTERLOOK	24KV-630A		ELKO-PARS SWITCH-MELCOS	2
4	CURRENT TRANSFORMER	X:5-10P10		ELCTRO PEJVAK	6
5	PROTECTION RELAY	50-51-50N-51N- ...	HAFEZ131	HAFEZ	2
6	BATTERY CHARGER		220VAC/48VDC	HamianFan	2
7	BATTERY		48VDC-4.5A	HamianFan	2
8	TEST BLOCK	28PIN	HRTB01	HamianFan	2
9	MCB	1POLES-6A-6KA-TYPE"C		HYUNDAI	6
10	VOLTAGE TRANSFORMER	20000/220-600VA		MAG	1
11	CAPACITIVE ISOLATORS	24KV		JEBAL	12
12	START	220VAC - 1NO		TELE	4
13	LIMIT SWITCH	220VAC - 1NO+1NC		CHINT	2
14	AUX .RELAY	11PIN-48VDC	6013	FINDER	4
15	SIGNAL LAMP	RED - GREEN - YELLOW -220VAC		Tele	18

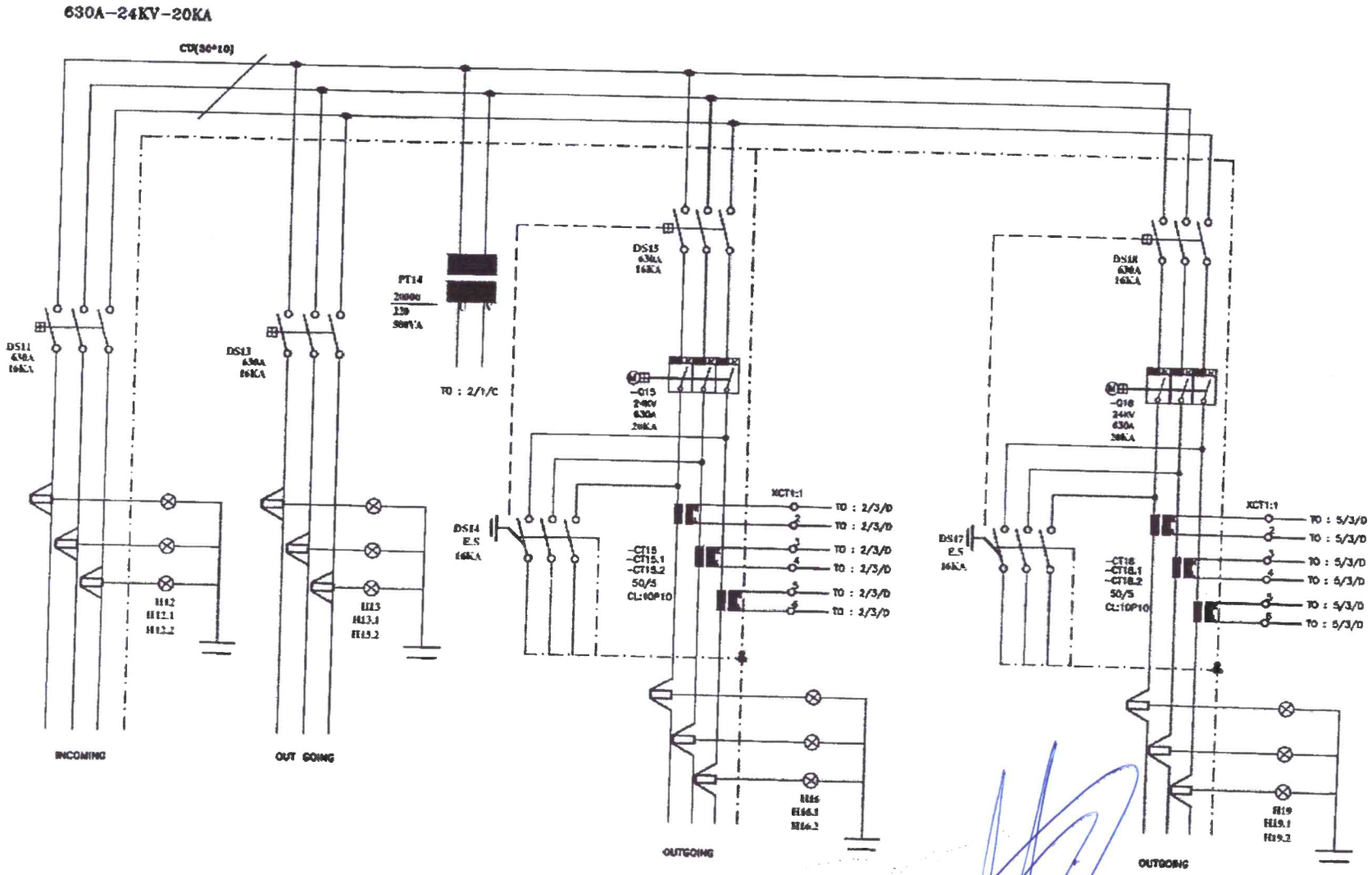
630A-24KV-20KA
CU(30*10)
DS11
630A
16KA
DS13
630A
16KA
PT14
20000
120
500VA
TO : 2/1/C
DS15
630A
16KA
-Q15
24KV
630A
20KA
DS14
E.S
16KA
-CT15
-CT15.1
-CT15.2
50/5
CL:10P10
XCT1:1
TO : 2/3/D
H12
H12.1
H12.2
H13
H13.1
H13.2
H16
H16.1
H16.2
INCOMING
OUT GOING
OUTGOING
DS18
630A
16KA
-Q18
24KV
630A
20KA
DS17
E.S
16KA
-CT18
-CT18.1
-CT18.2
50/5
CL:10P10
TO : 5/3/D
H19
H19.1
H19.2
OUTGOING

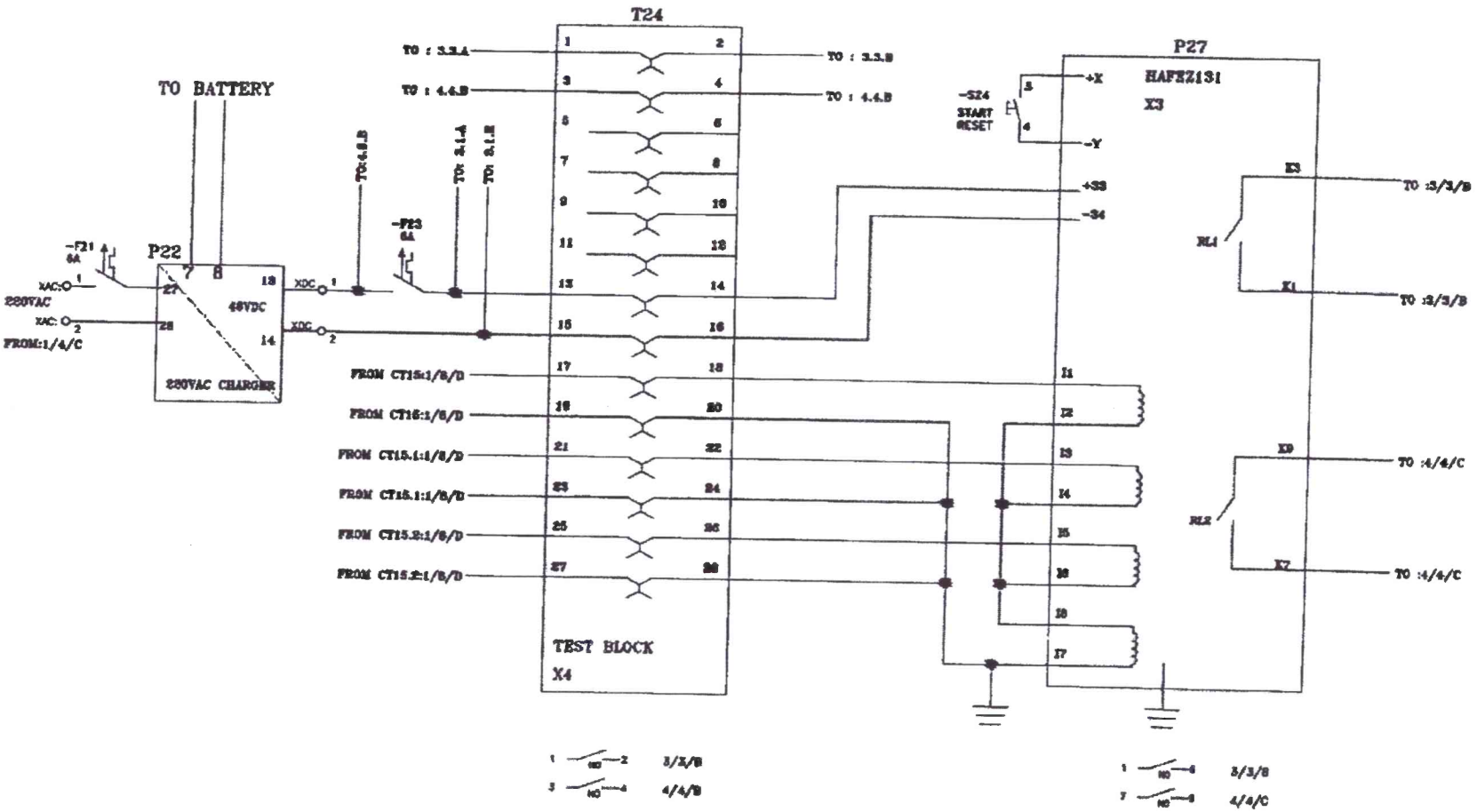

X1: TRIP X2: CB X3: Protection Relay X4: TEST BLACK

مشخصات فنی خصوصی تابلوی ۲۰ کیلوولت پست خصوصی پروژه تکمیل اورژانس و احداث پست برق بیمارستان ایت ا... طالقانی کرمانشاه

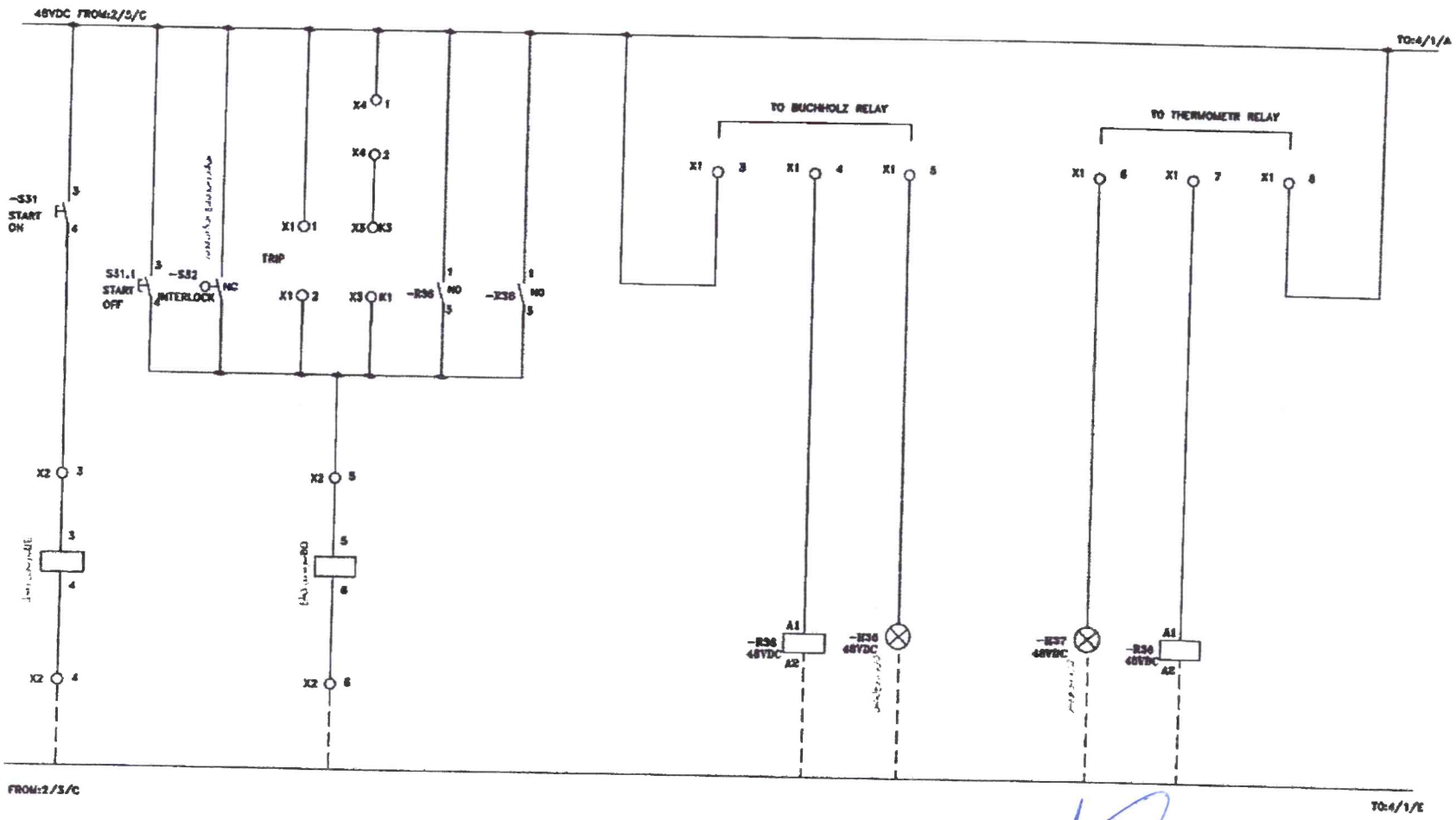

مشخصات فنی خصوصی تابلوی ۲۰ کیلوولت پست خصوصی پروژه تکمیل اورژانس و احداث پست برق بیمارستان آیت ا... طالقانی کرمانشاه

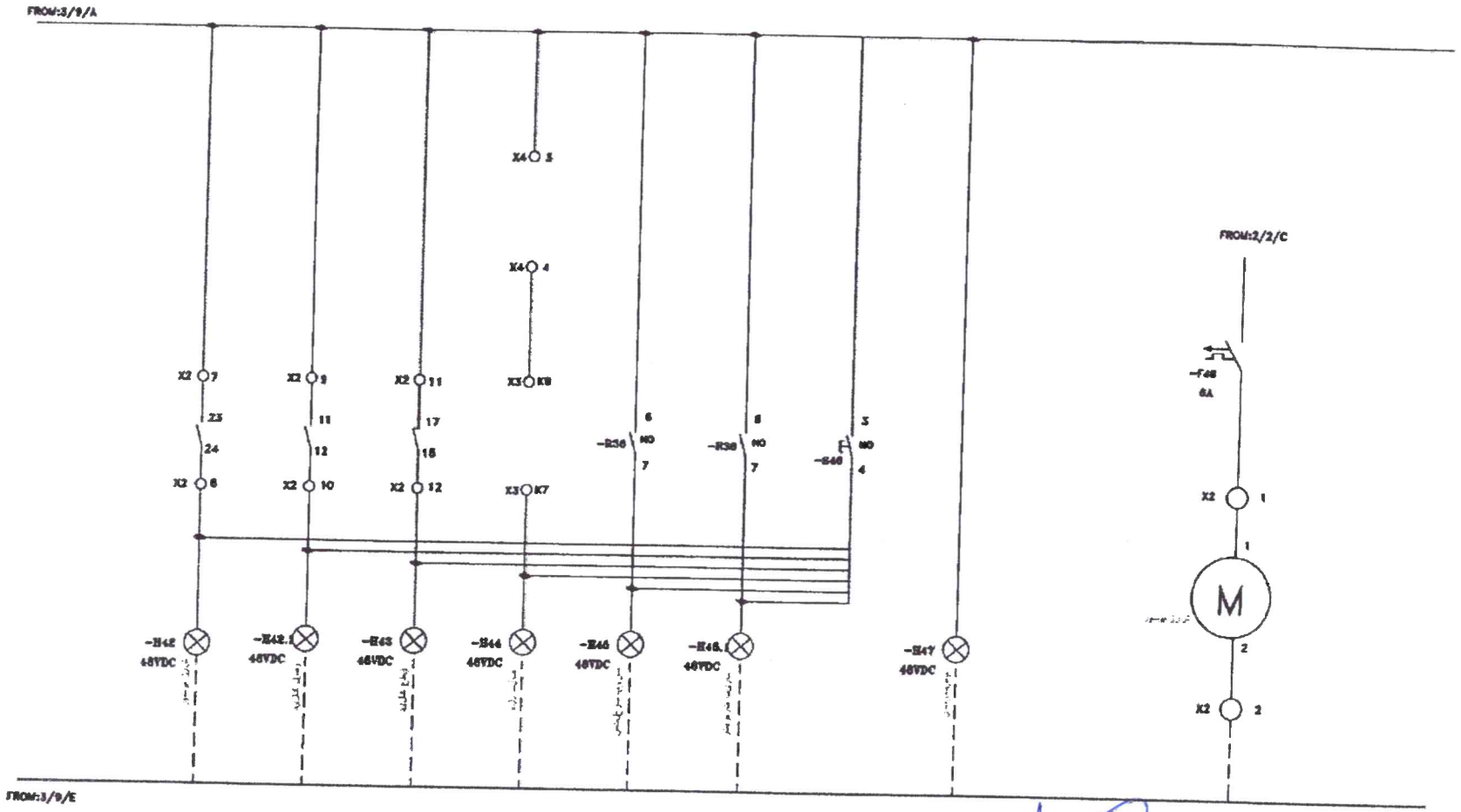

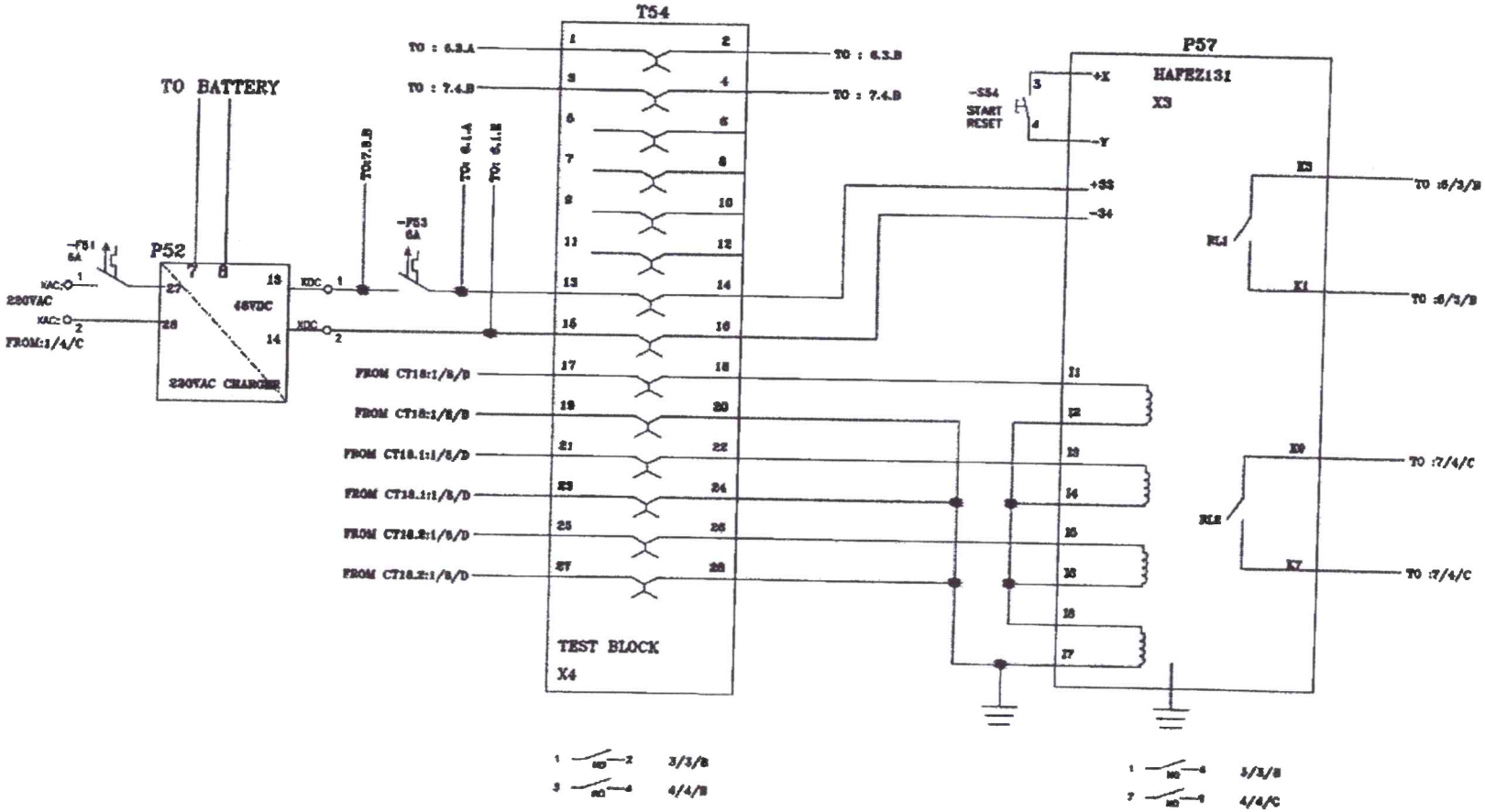
T54
TO BATTERY
P52
220VAC CHARGER
46VDC
220VAC
FROM:1/4/C
TEST BLOCK
X4
P57
HAFEZ131
X3
START
RESET
TO : 6.3.A
TO : 6.3.B
TO : 7.4.B
TO : 7.4.B
TO :6/3/B
TO :7/4/C
3/3/B
4/4/B
5/3/B
4/4/C

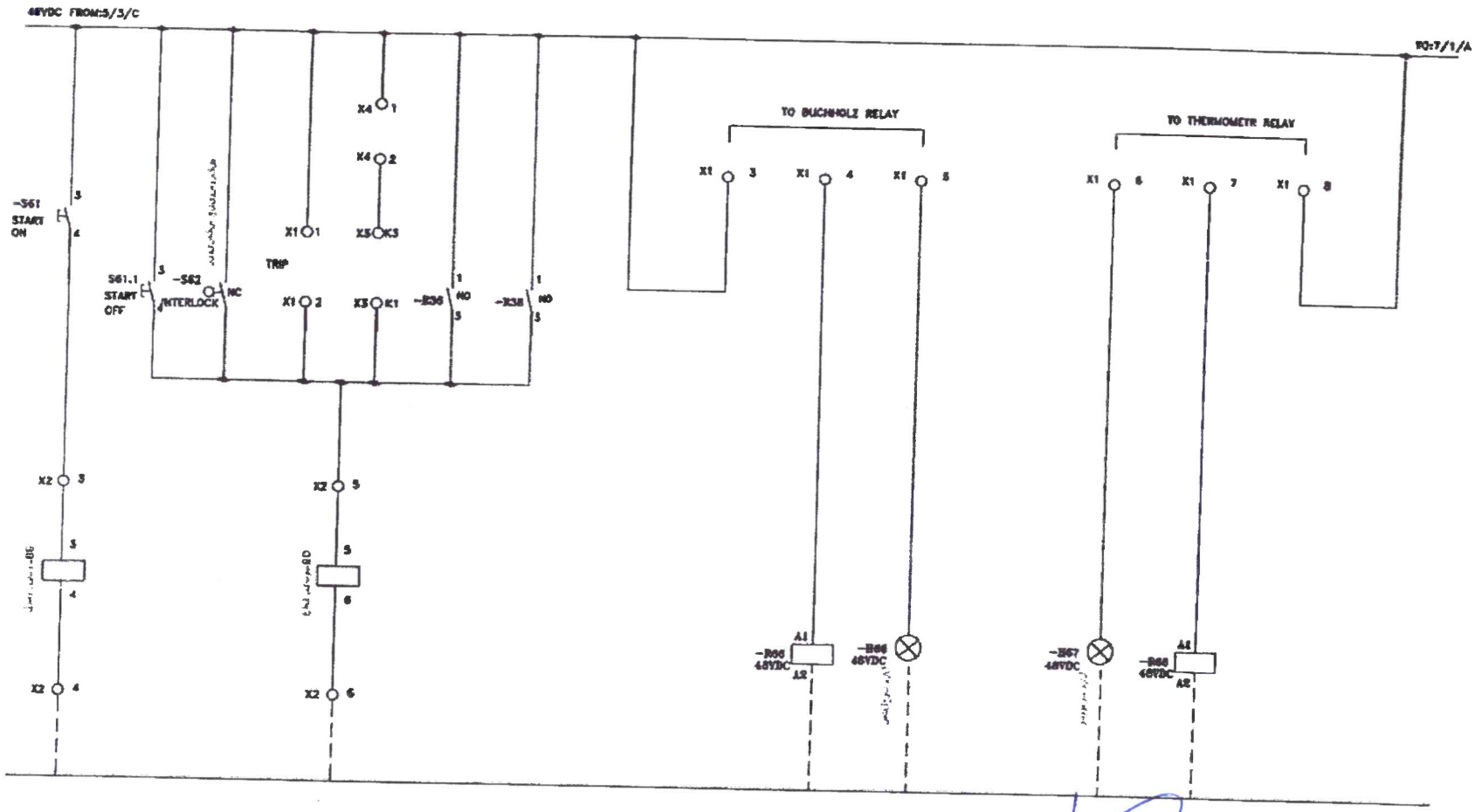
48VDC FROM:3/3/C
TO:7/1/A
-S61
START
ON
S61.1
START
OFF
-S62
INTERLOCK
NC
TRIP
X1 1
X1 2
X4 1
X4 2
X5 K3
X3 K1
-R36
NO
-R38
NO
X2 3
X2 4
X2 5
X2 6
TO BUCHHOLZ RELAY
X1 3
X1 4
X1 5
-R66
48VDC
A1
A2
-H66
48VDC
TO THERMOMETR RELAY
X1 6
X1 7
X1 8
-H67
48VDC
-R68
48VDC

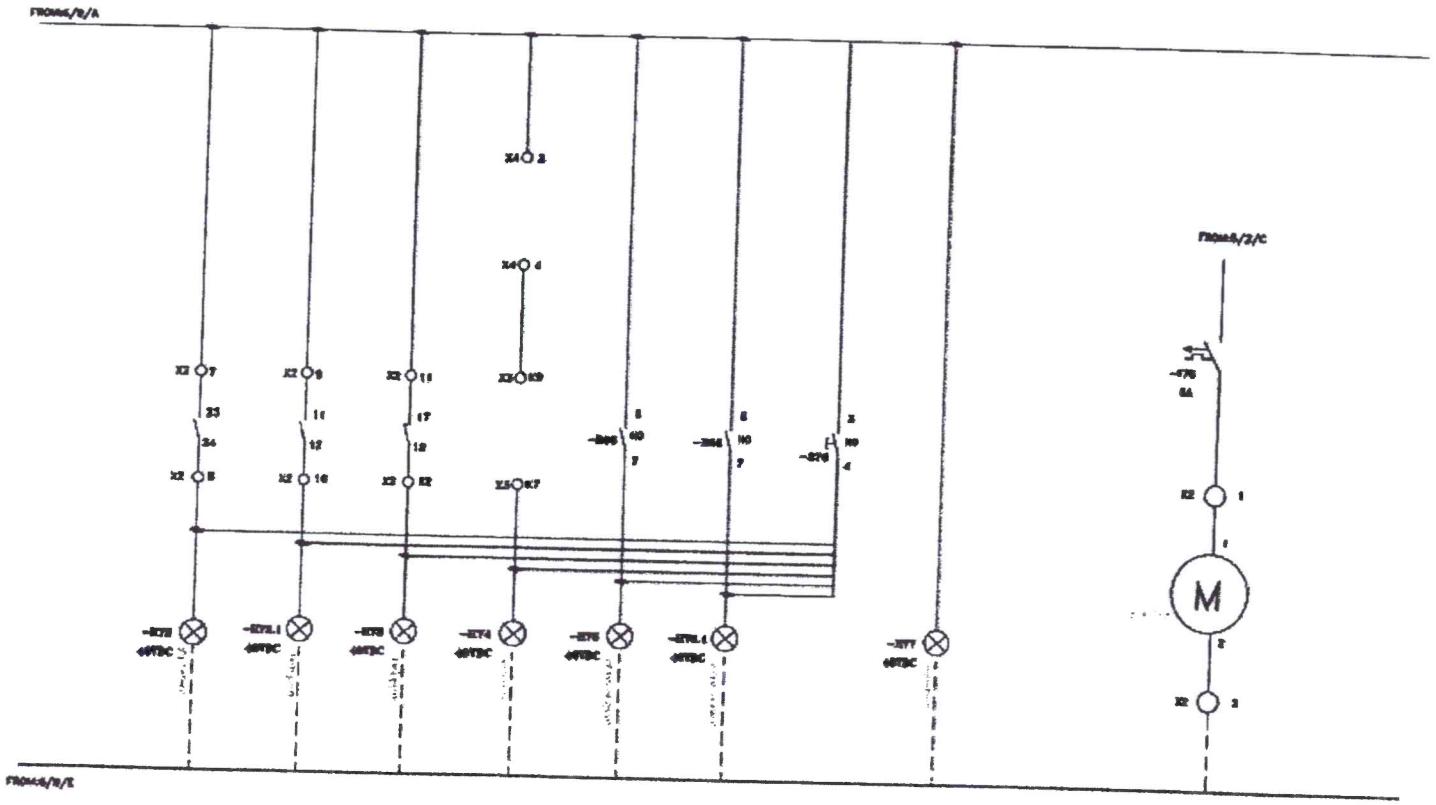

X1: TRIP X2: CB X3: Protection Relay X4: TEST BLACK