نوع بند MT	حذف شده DELETATION	رمز مدیریت MG CODE	شماره انبار STORE NO اصلی	فرعی	رمز مدیریت ADMOD	شماره درخواست پروژه/ خرید مستقیم REQUEST NO.	PROJECT / DIRECT CHARGE MATERIA
26		051	01		48	0 211441	CREATE

ACCT. NO. شماره حساب	تاریخ نیاز به کالا REQUIRED DATE	رمز فوریت URG. CODE	بهره خرج WORK KIS	نشانه تقاضا INDENT SYMBOL	تاریخ درخواست REQUEST DATE
051- 010-19000-0862-0207		R		WSD	January 8, 2024

شماره قلم ITEM NO	شماره طبقه بندی کالا MESC NO.	واحد کالا UNIT	شرح کالا DESCRIPTION قطعات الکتروموتور	مقدار REQUIRED QTY.
1		NO	P/F "SIEMENS"ELECTROMOTOR, MODEL NO: 1MD5108, 3PH, IP56, 2.2 KW --------- IMPLLER, SHAFT DIAMETER: 28 mm, IMPLLER OUTSIDE DIAMETER: 781mm, ACCORDING TO DRAWING: AN-D05-EL-020923	1

بودجه و کنترل هزینه ها
بودجه جاری ☐ بودجه سرمایه ای ☐
تاریخ: ۱۴۰۲/۱۱/۱۵
محل اعتبار: ۱۵۱۰۱۰۱۹-۸۶۲۰۲۰۸

TO REPAIR ELECTROMOTOR COND

مدیریت تولید و عملیات	تأیید کننده تدارکات و امور کالا	امور مالی / بودجه / ذیحسابی	تصویب نهایی
برطبا ریخته گر دزفولی	نام و امضا: تاریخ:	نام و امضا: تاریخ:	نام و امضا: تاریخ:
رید	ارجاع به اداره خرید	ارجاع به دایره خرید	
	نام: امضا: ۱۴۰۲/۱۱/۷	نام: امضا:	نام: امضا:

MA / INV / PRJ ☐ تدارکات پروژه ☐ اداره خرید اصل به اضافه چهار نسخه ☐ خدمات تدارکات ☐ ذیحسابی و بودجه

Printed on 1/17/2024 8:21:32 AM by M.MOBINFAR

Scanned with CamScanner

Gmail : aminnobahar61@gmail.com / Mobile : 0917-132-2395

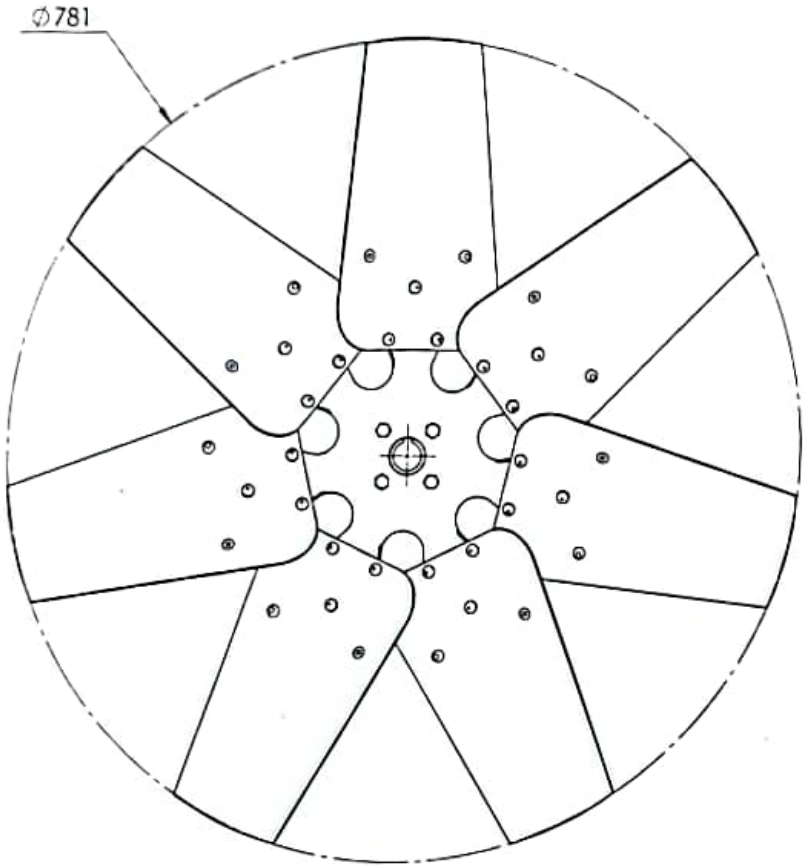

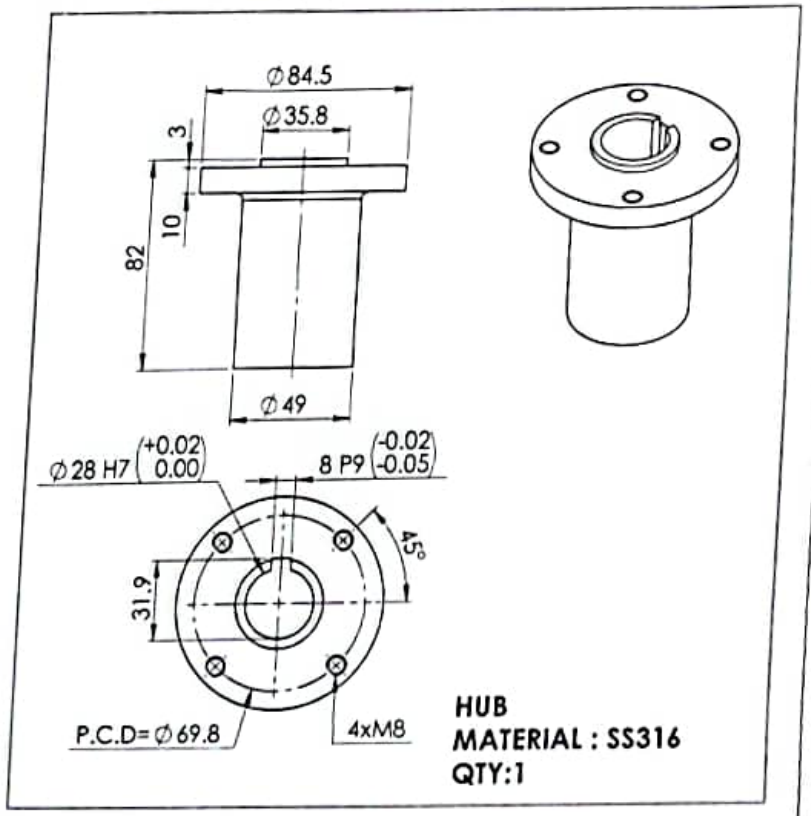

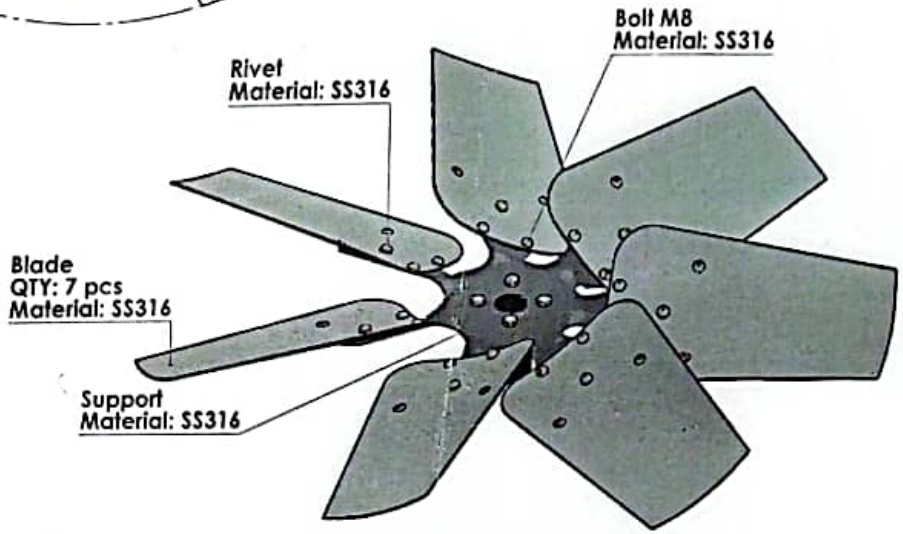

نکته :

نقشه به منظور اطلاع از ابعاد کلی و سفارش گذاری ترسیم گردیده و برای ساخت مطابق با نمونه ارسالی اقدام گردد .

Rev.	Description	Drawn	Checked	Approved	Date

Ref.DWG No.:

F.O.G.C
Off Shore

	Drawn	Checked	Approved
Name	M.AMIN NOBAHAR	M.AMIN NOBAHAR	SH.MOHAMADI / M.ANGALY
Date	1402/09/23	1402/09/23	1402/09/23

Title : IMPELLER FOR ELECTROMOTOR CONDENSING FAN (SPD5)

Tolerances According DIN ISO 2768-mK

General Surface Roughness DIN 4768

Drawing Number : AN-DOS-EL-020923

ISO 128 First Angle

Tag No: ---

Ref No: 1288613

QTY

Size:A3 | Scale: | Sheet : 1 OF 1 | Weight(Kg) | Mat.

F:\01-AMIN-NOBAHAR\All Drawing\Genral\SPD 5\1288613\

Scanned with CamScanner

rosenberg	SOUTH PARS GAS FIELD DEVELOPMENT PROJECT PHASE 14 - SPD14A	ISOTCO / N.I.O.C.
Electrical Motor Data sheet	Document Number: SP14-ROS-HV-DS-0104-00	Date: 11-Dec-2016

Electrical Motor Data sheet for ACCU cooling fans

Tag No. :14A-066-CDM-101 A/B/C/D

Item No.	Enviromental Condition		
1	Location Outdoors		
2	Ambient temp Min: 5 °C Max: 50 °C		
3	Humidity Min: 65% Max: 100% Altitude: +18.900		
4	Hazardous classification Zone 2, Group IIB, Class T3		
5	PARTICULARS OF EQUIPMENT	UNIT	SPECIFICATION
6	BASIC DATA		
7	Manufacturer	-	SIEMENS
8	Model Number	-	1MD5108
9	Frame Size	-	100L
10	Applicable standard	-	IEC 60034 & IEC 60080
11	Reated frequency	V	400/690
12	Reated voltage	HZ	50
13	Voltage / Frequency tolerance	%	±10% / ±2%
14	Rated power	KW	2.2
15	Duty (IEC 60034-1)	-	S1
16	No of poles / Synchronous speed	no / rpm	4 / 1460
17	No of phases	-	3
18	Stator Connection	-	D/Y
19	Insulation Class	-	Class F
20	Temperature Rise	-	Class B
21	Ingress Protection Classification(IEC 60034-5)	-	IP56
22	Cooling type(IEC 60034-6)	-	IC411
23	Upstream Fault protection	-	MPCB
24	PERFORMANCE CHARACTERISTICS		
25	Full load current	A	4.2
26	Efficiency FL / ¾ FL / ½ FL	%	84.3 / 85.1 / 84.3
27	Power factor FL / ¾ FL / ½ FL	%	0.81 / 0.75 / 0.63
28	Full load torque	Nm	12.3
29	Breakdown torque	pu	3.9
30	Pull-up torque	pu	23 N.m
31	Torque-speed curve attached	yes/no	YES
32	STARTING CHARACTERISTICS		
33	Starting method	-	Direct On Line
34	Starting performance(IEC60034-12)	-	N
35	Maximum allowed stall time	s	17 (warm) / 31 (cold)
36	Thermal time constants Heating/Cooling	s	-
37	Max. no. of starts per Hour	-	6
38	Max. no. of starts per Year	-	Normal
39	Starting current Un / 0.8 x Un	pu	7.7
40	Starting power factor Un / 0.8 x Un	pu	0.5
41	Loced rotor torque Un / 0.8 x Un	pu	30.02 N.m
42	Max run-up time Un / 0.8 x Un	s	29 (warm) / 53 (cold)
43			

Scanned with CamScanner