شرکت ملی نفت ایران
شرکت بهره برداری نفت و گاز آغاجاری
اداره برآورد ها

خلاصه مالی دفترچه ها

نصب بستر آندی خط لوله۳۶نفت جدیدالتاسیس در سه راهی سرانجام ۱۴۰۲/۵۲۴۷/ ۲۵۵۴ تاریخ : ۱۴۰۲/۰۶/۱۳

دفترچه فهرست بها	جمع خالص (ریال)	ضرائب		جمع براورد (ریال)
		بالاسری با احتساب بیمه	منطقه ای	با اعمال ضرائب
ابنیه	۱۹,۳۳۲,۰۰۰	۱.۴۱	۱.۱۳	۳۰,۸۰۱,۶۷۶
توزیع نیروی برق -فصل۹	۱۶۳,۸۷۲,۰۰۰	۱.۱۴	۱.۰۰	۱۸۶,۸۱۴,۰۸۰
توزیع نیروی برق -فصل۴۲	۵۵,۱۵۲,۰۰۰	۱.۴۱	۱.۱۲	۸۷,۰۹۶,۰۳۸
توزیع آب-فصل۴	۹۲,۶۶۲,۵۰۰	۱.۴۱	۱.۰۴	۱۳۵,۸۸۰,۲۹۰
توزیع آب -فصل۱۴	۱۶۶,۱۶۲,۵۰۰	۱.۱۴	۱.۰۰	۱۸۹,۴۲۵,۲۵۰
پست های انتقال و فوق توزیع نیروی برق	۳,۸۵۴,۴۰۰,۰۰۰	۱.۱۴	۱.۰۰	۴,۳۹۴,۰۱۶,۰۰۰
خطوط لوله کمربندی	۱,۲۰۶,۲۲۰,۵۸۹	۱.۴۱	۱.۰۳	۱,۷۵۱,۷۹۴,۱۶۱
جمع کل براورد هزینه (ریال) :				۶,۷۷۵,۸۲۷,۴۹۵
جمع کل با حروف : شش میلیارد و هفتصد و هفتاد و پنج میلیون و هشتصد و بیست و هفت هزار و چهارصد و نود و پنج ریال				

اداره براوردها : حسین مسعودیان

۲۱/۶/۱۴۰۲

شرکت ملی نفت ایران
شرکت بهره برداری نفت و گاز آغاجاری
اداره برآورد

« خلاصه مالی برآورد بتفکیک فصول مختلف »

فهرست بهای ابنیه سال ۱۴۰۲

نام پروژه : نصب بستر آندی خط لوله۳۶نفت جدیدالتاسیس در سه راهی سرانجام نام دستگاه اجرایی : کد پروژه :

کد و عنوان طرح : م ن ۳ / ۱۴۰۲/۰۲۴۷ نام مهندس مشاور : تاریخ : ۱۴۰۲/۰۶/۱۳

مبالغ به ریال

ردیف	فصل	شرح فصول	فهرست بها	ستاره دار	جمع فصل بریال
۱	۸	بتن درجا	۱۹٬۳۳۲٬۰۰۰		۱۹٬۳۳۲٬۰۰۰

۱۹٬۳۳۲٬۰۰۰

جمع بدون ضرایب : ۱۹٬۳۳۲٬۰۰۰

جمع کل بریال : ۱۹٬۳۳۲٬۰۰۰

شرکت ملی نفت ایران
شرکت بهره برداری نفت و گاز آغاجاری
اداره برآوردها

« خلاصه مالی برآورد بتفکیک فصول مختلف »

فهرست بهای شبکه توزیع آب سال ۱۴۰۲

نام پروژه : نصب بستر آندی خط لوله۳۶نفت جدیدالتاسیس در سه راهی سرانجام **نام دستگاه اجرایی :** **کد پروژه :**

کد و عنوان طرح : م و آ ح / ۱۴۰۲/۰۲۴۷ **نام مهندس مشاور :** **تاریخ :** ۱۴۰۲/۰۶/۱۳

مبالغ به ریال

ردیف	فصل	شرح فصول	فهرست بها	ستاره دار	جمع فصل بریال
۲	۴	عملیات لوله گذاری با لوله های پلی اتیلن(P.E) و پی وی سی سخت (U.P.V.C)	۹۲٬۶۶۲٬۵۰۰		۹۲٬۶۶۲٬۵۰۰
۳	۱۴	تهیه لوله های پلی اتیلن و پی وی سی سخت (U.P.V.C) ، اتصالی ها و متعلقات	۱۶۶٬۱۶۲٬۵۰۰		۱۶۶٬۱۶۲٬۵۰۰

۲۵۸٬۸۲۵٬۰۰۰

جمع بدون ضرایب : ۲۵۸٬۸۲۵٬۰۰۰

جمع کل بریال : ۲۵۸٬۸۲۵٬۰۰۰

شرکت ملی نفت ایران
شرکت بهره برداری نفت و گاز آغاجاری
اداره برآورد ها

« خلاصه مالی برآورد بتفکیک فصول مختلف »

فهرست بهای خطوط لوله کمربندی سال ۱۴۰۲

نام پروژه : نصب بستر آندی خط لوله۳۶نفت جدیدالتاسیس در سه راهی سرانجام **نام دستگاه اجرایی :** **کد پروژه :**

کد و عنوان طرح : م ۵ ح / ۱۴۰۲/۰۲۴۷ **نام مهندس مشاور :** **تاریخ :** ۱۴۰۲/۰۶/۱۳

مبالغ به ریال

ردیف	فصل	شرح فصول	فهرست بها	ستاره دار	جمع فصل بریال
۴	۷	آزمایش و راه اندازی		۵۰،۰۰۰،۰۰۰	۵۰،۰۰۰،۰۰۰
۵	۸	حفاظت از زنگ	۷۹۱،۸۷۹،۱۲۰	۱۶۶،۸۶۰،۰۰۰	۹۵۸،۷۳۹،۱۲۰
۶	۱۳	کارهای خاکی	۱۹۰،۳۶۸،۰۸۰		۱۹۰،۳۶۸،۰۸۰
۷	۱۵	حمل و نقل	۷،۱۱۳،۳۸۹		۷،۱۱۳،۳۸۹
			۹۸۹،۳۶۰،۵۸۹	۲۱۶،۸۶۰،۰۰۰	

جمع بدون ضرایب : ۱،۲۰۶،۲۲۰،۵۸۹

جمع کل بریال : ۱،۲۰۶،۲۲۰،۵۸۹

شرکت ملی نفت ایران
شرکت بهره برداری نفت و گاز آغاجاری
اداره برآوردها

« خلاصه مالی برآورد بتفکیک فصول مختلف »

فهرست بهای پست‌های انتقال و فوق توزیع نیروی برق سال ۱۴۰۲

نام پروژه : نصب بستر آندی خط لوله۳۶نفت جدیدالتاسیس در سه راهی سرانجام **نام دستگاه اجرایی :** **کد پروژه :**

کد و عنوان طرح : ۱۴۰۲/۰۲۴۷/ ۶۵ م **نام مهندس مشاور :** **تاریخ :** ۱۴۰۲/۰۶/۱۳

مبالغ به ریال

ردیف	فصل	شرح فصول	فهرست بها	ستاره دار	جمع فصل بریال
۸	۲۰	کابل فشار ضعیف مسی و ملحقات	۳٬۸۵۴٬۴۰۰٬۰۰۰		۳٬۸۵۴٬۴۰۰٬۰۰۰

۳٬۸۵۴٬۴۰۰٬۰۰۰

جمع بدون ضرایب : ۳٬۸۵۴٬۴۰۰٬۰۰۰

جمع کل بریال : ۳٬۸۵۴٬۴۰۰٬۰۰۰

شرکت ملی نفت ایران
شرکت بهره برداری نفت و گاز آغاجاری
اداره برآورد ها

« خلاصه مالی برآورد بتفکیک فصول مختلف »

فهرست بهای توزیع نیروی برق سال ۱۴۰۲

نام پروژه : نصب بستر آندی خط لوله۳۶نفت جدیدالتاسیس در سه راهی سرانجام **نام دستگاه اجرایی :** **کد پروژه :**

کد و عنوان طرح : **نام مهندس مشاور :** **تاریخ :** ۱۴۰۲/۰۶/۱۳

مبالغ به ریال

ردیف	فصل	شرح فصول	فهرست بها	ستاره دار	جمع فصل بریال
۹	۹	سرکابل، مفصل، کاور و لوله های غیر فلزی	۱۶۳٬۸۷۲٬۰۰۰		۱۶۳٬۸۷۲٬۰۰۰
۱۰	۴۲	نصب تجهیزات به صورت خط سرد	۵۵٬۱۵۲٬۰۰۰		۵۵٬۱۵۲٬۰۰۰
			۲۱۹٬۰۲۴٬۰۰۰		

جمع بدون ضرایب : ۲۱۹٬۰۲۴٬۰۰۰

جمع کل بریال : ۲۱۹٬۰۲۴٬۰۰۰

شرکت ملی نفت ایران
شرکت بهره برداری نفت و گاز غاچاری
اداره برآورد ها

« برگه مالی »

فهرست بهای واحد پایه رشته ابنیه سال ۱۴۰۲

نام پروژه : نصب بستر آندی خط لوله۳۶نفت جدیدالتاسیس در سه راهی سرانجام

نام دستگاه اجرایی :

کد پروژه :

کد و عنوان طرح :

نام مهندس مشاور :

تاریخ : ۱۴۰۲/۰۶/۱۳

ردیف	*	شماره	شرح کامل / شرح ملاحظات	واحد	بهای واحد	مقدار	جمع بریال
۸ - بتن درجا							
۱		۰۸۰۱۰۴	تهیه و اجرای بتن با شن و ماسه شسته طبیعی یا شکسته، با مقاومت فشاری مشخصه ۱۶مگاپاسکال.	مترمکعب	۹٬۶۶۶٬۰۰۰/۰	۲/۰۰	۱۹٬۳۳۲٬۰۰۰

جمع فصل بریال : ۱۹٬۳۳۲٬۰۰۰

شرکت ملی نفت ایران
شرکت بهره برداری نفت و گاز آغاجاری
اداره بهره برداری

« برگه مالی »

فهرست بهای واحد پایه رشته توزیع نیروی برق سال ۱۴۰۲

نام پروژه : نصب بستر آندی خط لوله۳۶نفت جدیدالتاسیس در سه راهی سرانجام

نام دستگاه اجرایی :

کد پروژه :

کد و عنوان طرح :

نام مهندس مشاور :

تاریخ : ۱۴۰۲/۰۶/۱۳

ردیف	*	شماره	شرح کامل / شرح ملاحظات	واحد	بهای واحد	مقدار	جمع بریال
۹ - سرکابل، مفصل، کاور و لوله های غیر فلزی							
۲		۰۹۰۸۱۳	مفصل فشار ضعیف رزینی جهت کابل تک‌رشته با مقاطع (۵۰ تا ۷۰) میلی‌متر مربع.	عدد	۴٬۵۵۲٬۰۰۰/۰	۳۶/۰۰	۱۶۳٬۸۷۲٬۰۰۰
جمع فصل بریال :							۱۶۳٬۸۷۲٬۰۰۰
۴۲ - نصب تجهیزات به صورت خط سرد							
		۴۲۲۳۰۲	نصب مفصل فشار ضعیف جهت کابل تک‌رشته با سطح مقطع (۵۰ تا۱۵۰) میلی‌متر مربع.	عدد	۱٬۵۳۲٬۰۰۰/۰	۳۶/۰۰	۵۵٬۱۵۲٬۰۰۰
جمع فصل بریال :							۵۵٬۱۵۲٬۰۰۰

شرکت ملی نفت ایران
شرکت بهره برداری نفت و گاز آغاجاری
اداره برآوردها

« برگه مالی »

فهرست بهای واحد پایه رشته پست‌های انتقال و فوق توزیع نیروی برق سال ۱۴۰۲

نام پروژه : نصب بستر آندی خط لوله۳۶نفت جدیدالتاسیس در سه راهی سرانجام

نام دستگاه اجرایی :

کد پروژه :

کد و عنوان طرح :

نام مهندس مشاور :

تاریخ : ۱۴۰۲/۰۶/۱۳

ردیف	*	شماره	شرح کامل / شرح ملاحظات	واحد	بهای واحد	مقدار	جمع بریال
			۲۰ - کابل فشار ضعیف مسی و ملحقات				
۴		۲۰۰۱۰۷	کابل زره‌دار ۷۰×۱ میلی‌متر مربع.	متر	۳٬۲۱۲٬۰۰۰/۰	۱٬۲۰۰/۰۰	۳٬۸۵۴٬۴۰۰٬۰۰۰

جمع فصل بریال : ۳٬۸۵۴٬۴۰۰٬۰۰۰

شرکت ملی نفت ایران
شرکت پخش فرآورده‌های نفتی و گاز آغاجاری
اداره برآورد

« برگه مالی »

فهرست بهای واحد پایه رشته خطوط لوله کمربندی سال ۱۴۰۲

نام پروژه : نصب بستر آندی خط لوله۳۶نفت جدیدالتاسیس در سه راهی سرانجام

نام دستگاه اجرایی :

کد پروژه :

کد و عنوان طرح :

نام مهندس مشاور :

تاریخ : ۱۴۰۲/۰۶/۱۳

ردیف	*	شماره	شرح کامل / شرح ملاحظات	واحد	بهای واحد	مقدار	جمع بریال
۷ - آزمایش و راه اندازی							
۵	*	۰۷۰۵۰۰۶	تهیه آب و آبگیری و حمل تا محل کار	لیتر	۵٬۰۰۰/۰	۱۰٬۰۰۰/۰۰	۵۰٬۰۰۰٬۰۰۰
جمع فصل بریال :							۵۰٬۰۰۰٬۰۰۰
۸ - حفاظت از زنگ							
۶		۰۸۰۳۰۰۵	تهیه ، ساخت و نصب نشان دهنده بستر آندی طبق نقشه SP-۶۰۱۳/B.	عدد	۲۰٬۸۶۲٬۸۵۰/۰	۵/۰۰	۱۰۴٬۳۱۴٬۲۵۰
۷		۰۸۰۳۰۰۶	تهیه ، ساخت و نصب نقاط آزمایش پتانسیل علائم نشان دهنده با کار برقی آن طبق نقشه SP-۶۰۰۶/B SP-۶۰۲۴/B.	عدد	۴۰٬۷۸۰٬۹۱۰/۰	۳/۰۰	۱۲۲٬۳۴۲٬۷۳۰
۸		۰۸۰۵۰۰۷	احداث بستر آندی افقی ۳ یا ۵ آندی طبق نقشه SP-۶۰۱۴/D با آندگذاری افقی بطور کامل .	عدد	۲۹٬۹۷۰٬۴۲۰/۰	۷/۰۰	۲۰۹٬۷۹۲٬۹۴۰
۹		۰۸۰۵۰۰۹	نصب کابل با کارهای خاکی کانال شامل ماسه ریزی و آجرگذاری در زمین معمولی .	متر	۱٬۲۴۷٬۱۲۰/۰	۲۸۵/۰۰	۳۵۵٬۴۲۹٬۲۰۰
۱۰	*	۰۸۰۵۰۱۴	تهیه و نصب هندی کپ	عدد	۳٬۰۰۰٬۰۰۰/۰	۳/۰۰	۹٬۰۰۰٬۰۰۰
۱۱	*	۰۸۰۸۰۰۵	تهیه پودر کدولد و کدولد کاری کابل	عدد	۲٬۵۰۰٬۰۰۰/۰	۳/۰۰	۷٬۵۰۰٬۰۰۰
۱۲	*	۰۸۰۸۰۰۶	تهیه شن شکسته جهت برروی ذغال ها و درون لوله بتنی	متر مکعب	۲٬۳۰۰٬۰۰۰/۰	۷/۲۰	۱۶٬۵۶۰٬۰۰۰
۱۳	*	۰۸۰۸۰۰۷	تهیه سیم لحیم و لحیم کاری سر کابلها بوسیله نیروی انسانی	سر کابل	۱٬۳۰۰٬۰۰۰/۰	۳۶/۰۰	۴۶٬۸۰۰٬۰۰۰
[illegible]	*	۰۸۰۸۰۰۸	اتصال کابل حلقوی و سرکابل آندها	سر	۱٬۶۰۰٬۰۰۰/۰	۳۶/۰۰	۵۷٬۶۰۰٬۰۰۰
۱۵	*	۰۸۰۸۰۱۱	تهیه و حمل و بارگیری نمک و نمک پاشی درون گودالها طبق بند ۷ شرح کار اجریی	کیلو گرم	۲۸٬۰۰۰/۰	۱٬۰۵۰/۰۰	۲۹٬۴۰۰٬۰۰۰
جمع فصل بریال :							۹۵۸٬۷۳۹٬۱۲۰
۱۳ - کارهای خاکی							
۱۶		۱۳۰۴۰۰۱	کانال کنی ماشینی در زمین های غیر سنگی تا عمق ۲ متر و ریختن خاک شده در کنار کانال.	متر مکعب	۱۳۷٬۱۲۰/۰	۳۲۵/۰۰	۴۴٬۵۶۴٬۰۰۰
۱۷		۱۳۰۵۰۰۲	خاکریزی درون کانال با وسایل ماشینی.	متر مکعب	۵۶٬۹۴۰/۰	۷۱۰/۰۰	۴۰٬۴۲۷٬۴۰۰
۱۸		۱۳۰۵۰۰۴	تهیه ، بارگیری و حمل ماسه بادی یا ماسه خاکی شامل کندن ، بارگیری و حمل ، تا فاصله ۳۰ کیلومتر و باراندازی در محل مصرف.	متر مکعب	۱٬۹۵۱٬۴۲۰/۰	۵۴/۰۰	۱۰۵٬۳۷۶٬۶۸۰
جمع فصل بریال :							۱۹۰٬۳۶۸٬۰۸۰
۱۵ - حمل و نقل							
۱۹		۱۵۱۴۰۰۱	بارگیری ، حمل تا ۳۰ کیلومتر باراندازی مصالح .	تن	۸۶۱٬۵۹۰/۰	۷/۱۰	۶٬۱۱۷٬۲۸۹

نقل به صفحه بعد : ۶٬۱۱۷٬۲۸۹

شرکت ملی نفت ایران
شرکت پژوهش و توسعه نفت و گاز آغاجاری
اداره برآورد

« برگه مالی »

فهرست بهای واحد پایه رشته خطوط لوله کمربندی سال ۱۴۰۲

نام پروژه : نصب بستر آندی خط لوله۳۶نفت جدیدالتاسیس در سه راهی سرانجام

نام دستگاه اجرایی :

کد پروژه :

کد و عنوان طرح :

نام مهندس مشاور :

تاریخ : ۱۴۰۲/۰۶/۱۳

ردیف	*	شماره	شرح کامل / شرح ملاحظات	واحد	بهای واحد	مقدار	جمع بریال
۱۵ - حمل و نقل							
			نقل از صفحه قبل :				۶'۱۱۷'۲۸۹
۲۰		۱۵۱۵۰۰۱	حمل مصالح ، نسبت به مازاد ۳۰ بر کیلومتر ، تا فاصله ۷۵ کیلومتر .	تن - کیلومتر	۱۴'۲۳۰/۰	۷۰/۰۰	۹۹۶'۱۰۰

جمع فصل بریال : ۷'۱۱۳'۳۸۹

شرکت ملی نفت ایران
شرکت بهره برداری نفت و گاز آغاجاری
اداره برآورد

« برگه مالی »

فهرست بهای واحد پایه رشته شبکه توزیع آب سال ۱۴۰۲

نام پروژه : نصب بستر آندی خط لوله۳۶نفت جدیدالتاسیس در سه راهی سرانجام

نام دستگاه اجرایی :

کد پروژه :

کد و عنوان طرح :

نام مهندس مشاور :

تاریخ : ۱۴۰۲/۰۶/۱۳

ردیف	*	شماره	شرح کامل / شرح ملاحظات	واحد	بهای واحد	مقدار	جمع بریال
۴ - عملیات لوله گذاری با لوله های پلی اتیلن(P.E) و پی وی سی سخت (U.P.V.C)							
۲۱		۰۴۰۱۰۷	لوله گذاری بالوله پلی اتیلن یا پی وی سی سخت، به قطر ۱۴۰ میلیمتر و عمق ترانشه تا ۱,۵ متر.	مترطول	۱٬۰۵۹٬۰۰۰/۰	۸۷/۵۰	۹۲٬۶۶۲٬۵۰۰
جمع فصل بریال :							۹۲٬۶۶۲٬۵۰۰
۱۴ - تهیه لوله های پلی اتیلن و پی وی سی سخت (U.P.V.C) ، اتصالی ها و متعلقات							
۲۲		۱۴۰۳۰۷	لوله پلی اتیلن با فشار PN۱۰ به قطر ۱۴۰ میلی‌متر	مترطول	۱٬۸۹۹٬۰۰۰/۰	۸۷/۵۰	۱۶۶٬۱۶۲٬۵۰۰
جمع فصل بریال :							۱۶۶٬۱۶۲٬۵۰۰

شرکت ملی نفت ایران

شرکت ملی مناطق نفتخیز جنوب

شرکت بهره برداری نفت و گاز آغاجاری(سهامی خاص)

باسمه تعالی

نصب بستر آندی خط لوله "۳۶نفت جدیدالتاسیس(نیو چم) در سه راهی سرانجام

اداره نگهداری و تعمیرات خطوط لوله ـ سال۱۴۰۱

شرکت بهره برداری نفت و گاز آغاجاری
شرکت ملی نفت ایران
شرکت ملی مناطق نفتخیز جنوب
کمیته بررسی شرح خدمات

شرکت بهره برداری نفت گاز آغاجاری
شرکت ملی نفت ایران
معاملات متوسط

فهرست مطالب

ردیف	شرح	صفحه
۱	شرح کلی کار	۳
۲	موقعیت و محل جغرافیایی پروژه	۳
۳	شرح مختصرکارها	۳
۴	آشنایی با محل و محیط کار	۳
۵	نشریه ۰۳۱ شرایط عمومی پیمان	۳
۶	مدت انجام کار، دوره نگهداری	۴
۷	رعایت قوانین و مقررات ایمنی	۴
۸	معرفی نماینده پیمانکار	۴
۹	اجرای مواد ۶۰ و ۸۰ قانون تأمین اجتماعی و ماده ۹۲ قانون کار	۴
۱۰	ممنوعیت جذب نیروهای صنعت نفت	۵
۱۱	تعدیل پیمان	۵
۱۲	پیش پرداخت	۵
۱۳	تأمین نگهبان	۵
۱۴	ماشین‌آلات و ابزار کار و مصالح	۵
۱۵	کارهای اجرایی	۶-۵
۱۶	مشخصات فنی پروژه	۷-۶
۱۷	راهنمای تامین مصالح و فواصل معادن	۷
۱۸	کالای پروژه	۸
۱۹	فهرست نیروی انسانی مورد نیاز پروژه	۸
۲۰	فهرست ماشین آلات وابزارآلات مورد نیاز	۹
۲۱	الزامات عمومی HSE پیمانکاران	۱۲-۱۰
۲۲	الزامات اختصاصی HSE پیمان	۲۱-۱۳
۲۳	شرایط خصوصی	۲ صفحه
۲۴	جدول مقادیر	۳صفحه

شرکت بهره برداری نفت و گاز آغاجاری
شرکت ملی نفت ایران
شرکت ملی مناطق نفتخیز جنوب
کمیته بررسی شرح خدمات

شرکت بهره برداری نفت گاز آغاجاری
شرکت ملی نفت ایران
معاملات متوسط

۱- شرح کلی کار

موضوع پیمان شامل نصب بستر آندی خط لوله۳۶نفت جدیدالتاسیس در سه راهی سرانجام براساس فهارس بهای سال ۱۴۰۱سازمان برنامه وبودجه کشور و فهارس بهای سال ۱۴۰۱ وزارت نفت می‌باشد.

۲- موقعیت و محل جغرافیایی پروژه

محل پروژه خوزستان ، امیدیه ، شرکت بهره برداری نفت و گاز آغاجاری ـ سه راهی سرانجام

۳ - شرح مختصر کارها

هدف از اجرای پروژه، **نصب بستر آندی خط لوله۳۶نفت جدیدالتاسیس در سه راهی سرانجام می‌باشد.** که مستلزم حضور حتمی پیمانکاران در محل پروژه در روز سایت ویزیت و مشاهده و بررسی کامل جزئیات می‌باشد.

شرح مختصر کارهای اجرایی پروژه عبارتند از:

۱- خاکبرداری کانال و بستر آندی

۲- نصب آند

۳- ذغال پاشی وآند گذاری

۴- اتصال کابل

۵- بتن ریزی

۶- جوشکاری و کدولد کاری

۷- خاکریزی

توصیه مؤکد می گردد قبل از اعلام نرخ توسط پیمانکاران در سایت ویزیت حضور یافته تا با شرایط کار آشنا گردند. عدم اطلاع پیمانکار از جزئیات کار حین اجرای پروژه به هیچ وجه قابل قبول نبوده و اضافه بارمالی تعلق نمی گیرد. همچنین می بایست نرخ خود را با توجه به قیمتهای روز و نرخ تورم پیش بینی نموده و اعلام نمایند.

توجه مهم: پیمانکار موظف است صورت وضعیت قطعی خود را در موعد مقرر به همراه صورتجلسات کارگاهی به دستگاه نظارت تحویل دهد، در غیر اینصورت دستگاه نظارت با هزینه پیمانکار و به مبلغی معادل **۲ درصد** صورت وضعیت اقدام به تهیه، رسیدگی و پرداخت آن می‌نماید. بدیهی است مبلغ ذکر شده از صورت وضعیت کسر خواهد شد.

۴ -آشنایی با محل و محیط کار

پیمانکار ملزم به آشنایی با تمامی شرایط می‌باشد که در ضمن اجرای کار با آن‌ها مواجه می‌شود. مواردی از قبیل شرایط جوی، دسترسی به محل کار، صعوبت اجرای کار، تسهیلات موجود شرکت نفت، نیروی انسانی، ماشین‌آلات، ابزار کار و مصالحی که مورد احتیاج اجرای عملیات لازم می‌باشد، را در نظر گرفته و هزینه‌های مربوطه را در مبلغ پیشنهادی خود منظور نماید.

۵- شرایط عمومی پیمان

شرایط عمومی پیمان کارهای صنعت نفت به روش فهرست بها (نشریه شماره ۰۳۱) مصوب آبان‌ماه ۱۳۸۳، به عنوان شرایط عمومی پیمان حاکم بر این قرارداد بوده و پیمانکار موظف به اجرای آن می‌باشد. علی‌رغم غیر عمرانی بودن پروژه فقط بخش‌های مختلف فهرست بهای سال ۱۴۰۱ از قبیل دستورالعمل، کاربرد، کلیات سرفصل‌ها، شرح اقلام، هزینه بالاسری، و دستورالعمل نحوه استفاده از قیمت پایه در این پروژه نافذ است و سایر بخش‌نامه‌ها و شرایط عمومی سازمان برنامه و بودجه کشور بر این قرارداد حاکم نخواهد بود، مگر اینکه قبل از انعقاد پیمان به تصویب هیئت مدیره شرکت ملی نفت ایران برسد.هزینه حمل و نقل ماشین و کلیه مصالح تا محل کار به عهده پیمانکار است. پیمانکار موظف است ماشین‌آلات، نیروی انسانی و کلیه تسهیلات مورد نیاز کارکنان خود را فراهم نماید. پس از انجام کار، پیمانکار می‌بایستی کلیه تجهیزات و ماشین‌آلات و محل را به صورت اولیه و عاری از هرگونه مصالح و مواد زائد به صورتی که مورد تأیید مهندس ناظر باشد، تحویل کارفرما نماید. تأمین آب و برق مورد نیاز کارکنان و کارگران به عهده و هزینه پیمانکار می‌باشد. پیمانکار می‌بایست جهت تأمین آب از مخزن ثابت یا متحرک و به علت عدم تأمین برق از ژنراتور دیزلی، میکسر دیزلی و ویبراتور دیزلی یا بنزینی استفاده نماید.

شرکت بهره برداری نفت و گاز آغاجاری
شرکت ملی نفت ایران
شرکت ملی مناطق نفتخیز جنوب
کمیته بررسی شرح خدمات

۶- مدت انجام کار

مدت عملیات اجرایی موضوع این پیمان **۱ ماه** و دوره نگهداری آن **یک ماه** است. اگر در طول زمان اجرا یا دوره نگهداری معایب یا نواقصی در کار مشاهده گردید، پیمانکار بدون هیچ‌گونه اعتراضی، با تأیید مهندس ناظر، موظف به تعمیر و ترمیم با هزینه خویش می‌باشد.

۷-رعایت قوانین و مقررات ایمنی

پیمانکار موظف به رعایت قوانین و مقررات ایمنی بوده و بایستی در طول مدت پروژه، کار را به روش ایمن انجام دهد و کلیه مقررات ایمنی را درصنعت نفت رعایت نماید.

۱- برای کلیه افراد و خودروهای خود مجوز تردد موقت از اداره حراست دریافت نماید.

۲- جهت انجام کارهای سرد و گرم اقدام به دریافت مجوزهای لازم (پرمیت) از طریق مهندس ناظر نماید و چنانچه به هر دلیل صدور پروانه کار مقدور نباشد، پیمانکار حق هیچ‌گونه ادعایی را ندارد. بنابراین جبران کلیه خسارات ناشی از عدم اجرای مقررات ایمنی به عهده پیمانکار می‌باشد.

۳- پیمانکار موظف به رعایت سیستم مدیریت یکپارچه طبق استانداردهای مدیریت کیفیت ISO۹۰۰۱:۲۰۱۵ و مدیریت زیست محیطی ISO۱۴۰۰۱:۲۰۱۵ و سیستم مدیریت ایمنی و سلامت شغلی ISO۴۵۰۰۱:۲۰۱۸ حین انجام کار می‌باشد.

۴- تهیه کلیه وسایل حفاظت فردی و ایمنی کارکنان الزامیست و به‌عهده و هزینه پیمانکار است. بنابرین هزینه مربوطه را درقیمت پیشنهادی خود لحاظ نماید. هرگونه حادثه‌ای که منجر به مجروح شدن افراد و یا فوت آنها شود، مسئولیت آن به عهده پیمانکار می‌باشد. پیمانکار می بایست نماینده HSE خود را با هماهنگی اداره ایمنی، بهداشت و محیط زیست به کارفرما معرفی نماید و هزینه مربوط به بکارگیری نماینده HSE را در نرخ پیشنهادی خود منظور نماید و از این بابت هزینه‌ای جداگانه به پیمانکار پرداخت نخواهد شد.

۵- در انجام عملیات می‌بایستی کلیه اقدامات لازم جهت جلوگیری از صدمه‌زدن به تأسیسات شرکت نفت به عمل آید. به نحوی که کلیه کارهای مربوطه طبق مقررات ایمنی موجود در شرکت نفت انجام گیرد. هرگونه خسارات وارده در اثر عدم رعایت نکات مذکور بایستی توسط پیمانکار و با هزینه وی برطرف شود.

۶-کلیه مصالح مصرفی می بایست دارای گواهینامه فنی طبقه بندی واکنش در برابر آتش باشند. (بر اساس بخشنامه شماره ۹۶/۱۳۳۳۴۵۸۶ مورخ ۹۶/۰۵/۲۱ سازمان برنامه و بودجه کشور

۷- پیمانکار متعهد می باشد جهت انجام هر چه بهتر وظایف محوله و ارائه خدمات با کیفیت مطابق قرارداد فی مابین در طول مدت پیمان از خدمات کارشناس بهداشت محیط (نماینده HSE) که مورد تائید کارفرما می باشد استفاده نماید و حقوق و مزایای آنان را بر اساس طرح طبقه بندی مشاغل شرکتهای خدماتی اداره تعاون ،کار و رفاه اجتماعی پرداخت نماید و مستندات پرداخت را به همراه صورت وضعیت کارکرد ماهیانه خود ارائه نماید.بدیهی است هرگونه اقدام و یا کارسازی صورت وضعیت منوط به پرداخت حقوق نیروهای مذکورمی باشد.

۸-معرفی نماینده پیمانکار

پیمانکار موظف است یک نفر مورد تأیید دستگاه نظارت را جهت اجرای عملیات و دستورات مهندس ناظر برای طول مدت پیمان معرفی نماید و جهت اجرای پروژه به کار گیرد. بدیهی است مرخصی ایشان با موافقت مهندس ناظر انجام می‌گردد. بودن سرپرست کارگاه مسئولیتهای پیمانکار را در قبال مفاد و شرایط قرارداد نمی‌کاهد و در هر حال پیمانکار مسئول کلیه کارهای مربوط به پروژه خواهد بود.

۹-اجرای مواد ۶۰ و ۸۰ قانون تأمین اجتماعی و ماده ۹۲ قانون کار

در اجرای موارد فوق پیمانکار متعهد گردد که مدارک صادره از سازمان تأمین اجتماعی مبنی بر انجام معاینات پزشکی مربوط به شروع به کار و همچنین معاینات دوره‌ای بهداشتی در خصوص کارگران خود را به نماینده شرکت تسلیم نماید. بدیهی است مسئولیت‌های حقوقی و کیفری تخلف از مواد قانونی مذکور متوجه پیمانکار خواهد بود.

شرکت بهره برداری نفت و گاز آغاجاری
شرکت ملی نفت ایران
شرکت ملی مناطق نفتخیز جنوب
کمیته بررسی شرح خدمات

۱۰- ممنوعیت جذب نیروهای صنعت نفت

پیمانکار نمی‌تواند کارکنان صنعت نفت اعم از رسمی، قراردادی، بازنشسته، بازخریدی، مستعفی و کسانی که با / بدون کسب موافقت مقامات صنعت نفت ترک خدمت نموده / می‌نمایند را تا ۳ سال پس از قطع رابطه خدمت با صنعت نفت به همکاری و خدمت در شرکت خود دعوت نماید. مگر در مواردی که با موافقت مدیرعامل شرکت اصلی، فرد مورد نظر را اخذ نموده باشد.

۱۱- تعدیل پیمان

به این پیمان تعدیل تعلق نمی‌گیرد.

۱۲-پیش پرداخت

به پروژه هیچ گونه پیش پرداختی تعلق نمی گیرد.

۱۳- تأمین نگهبان

حفظ و نگهداری شبانه‌روزی اموال پیمانکار و پروژه در طول مدت پیمان و هنگام راه‌اندازی و تا زمان تحویل نهایی پروژه به عهده و هزینه پیمانکار خواهد بود. پیمانکار می‌بایست هزینه مربوطه را در نرخ پیشنهادی خود منظور نماید.

۱۴- ماشین‌آلات و ابزار کار و مصالح

تهیه، حمل، بارگیری، باراندازی، جمع‌آوری کلیه ماشین‌آلات، ابزار کار، وسایل و مصالح مورد نیاز پروژه به عهده و با هزینه پیمانکار می‌باشد.

توجه: پیمانکار موظف است کلیه ابزار و ماشین آلات مورد نیاز عملیات اجرایی پروژه را تهیه نماید.

۱۵-کارهای اجرایی

۱- حفر و خاکبرداری به طول ۱۶۲ متر و عرض ۱/۳ متر و عمق ۱/۵ متر به میزان ۳۱۶مترمکعب جهت کانال بستر آندی بوسیله بیل مکانیکی

۲- حفر و خاکبرداری به طول۲۵۰متر عرض ۱/۳ متر و عمق ۱ متر جهت کانال مثبت به میزان ۳۲۵مترمکعب بوسیله بیل مکانیکی

۳- حفرو خاکبرداری گودال آندها به طول ۲/۱ متر و عرض ۰/۳ متر و عمق ۰/۵ متر به تعداد ۳۵گودال جهت نصب آند به میزان۱۲مترمکعب به وسیله نیروی انسانی

۴- تهیه و حمل زغال کک نوع ۲ طبق استاندارد IPS-M-TP-۷۵۰به میزان ۵۵۰۰کیلو گرم

۵- حمل وبارگیری آندها به میزان ۱۶۰۰کیلو گرم

۶-تهیه شن شکسته شسته ۳/۴ و شن پاشی درون گودال آندها و درون لوله بتنی به میزان ۷/۲مترمکعب بوسیله نیروی انسانی

۷- تهیه نمک و نمک پاشی درون گودال آندها به میزان ۱۰۵۰کیلوگرم بوسیله نیروی انسانی

۸-تهیه و نصب لوله بتنی ۴" به تعداد ۳۵شاخه ۲/۵ متری بر روی گودالهای آندی به متراژ ۸۷/۵متر بوسیله نیروی انسانی

۹-تهیه آب و آبگیری درون کانال بستر آندی به میزان ۲۰۰ لیتر برای هر آند جمعاً به میزان ۷۰۰۰لیتر

۱۰-تهیه کابل ۷۰×۱وکابل اندازی درون کانال گراندبد و کانال کابل مثبت و منفی جمعاًبه میزان ۶۰۰متر بوسیله نیروی انسانی (کابل بستر آندی بصورت حلقوی می باشد.)

۱۱- اتصال کابل حلقوی و سرکابل آندها به کابل حلقوی به تعداد۳۶سر بوسیله نیروی انسانی ماهر

۱۲-تهیه سیم لحیم ولحیم کاری ۳۶ سر کابلها بوسیله نیروی انسانی ماهر

۱۳-تهیه و نصب مفصل رزینی سه راهی به شکل T به اتصالات مربوط کابلها به تعداد ۳۶عدد

۱۴- تهیه ماسه بادی و ماسه پاشی به طول ۴۴۲متر عرض ۰/۳ متر و ضخامت ۰/۴ متر در زیر و روی کابلها به میزان۵۴مترمکعب بوسیله نیروی انسانی

شرکت بهره برداری نفت و گاز آغاجاری
شرکت ملی نفت ایران
شرکت ملی مناطق نفتخیز جنوب
کمیته بررسی شرح خدمات

۱۵-تهیه قالب بتنی و قالب گذاری روی ماسه بادی به میزان ۱۳۳مترمربع(قالبهای بتنی به طول۰/۵متر و عرض۰/۳و ضخامت ۰/۰۵می باشد)

۱۶-خاکریزی نهایی درون بستر آندی و کابل مثبت و منفی به متراژ ۷۱۰مترمکعب بوسیله ماشین آلات صنعتی

۱۷-حفرو خاکبرداری جهت ۸ عدد نشانگر به طول عرض و عمق ۰/۶ متر و از روی لوله ها و مکابل منفی ومثبت به میزان۶۰مترمکعب بوسیله نیروی انسانی

۱۸-تهیه بتن و بتن ریزی درون گودال نشانگرها واطراف لوله های بتنی به میزان ۲ مترمکعب بوسیله نیروی انسانی

۱۹-تهیه پودر کدولد وکدولد کاری کابل منفی و کابل نقطه مقابل و عایق کردن آنها به وسیله نیروی انسانی ماهر به تعداد ۳عدد

۲۰-تهیه ونصب هندی کپ به تعداد ۳عدد

۲۱-تهیه و نصب نشانگر بستر آندی فلزی به میزان ۵عدد

۲۲-تهیه نشانگر جعبه ای به میزان ۲عدد

۲۳-احداث بستر آندسلیکونی۳۵عددی

۲۴-تهیه نشانگر اختلاف پتانسیل جهت نقطه مقابل ترانس به میزان۱عدد

توصیه مؤکد می گردد پیمانکاران ضمن حضور در سایت ویزیت ، حجم کلی کار را درک کرده و با علم به تفهیم کار و شناخت شرایط و محیط کار نرخ پیشنهادی خود را ارائه نمایند. چنانچه در اثر سهل انگاری و عدم اطلاع پیمانکار از جزئیات کار حین اجرای پروژه ، در برآورد نرخ پیشنهادی، ضرر و زیانی متوجه پیمانکار گردد شرکت نفت هیچگونه مسئولیت یا تعهدی نسبت به جبران ضرر و زیان و یا پرداخت خسارت به پیمانکار نخواهد داشت.

توجه۱ : نیازهای عملیاتی و تمهیدات ایمن سازی خط لوله ,ممکن است موجب تعطیلی موقت و یا تاخیر در شروع روزانه پروژه شود و پیمانکار باید ضمن پذیرش این موضوع , هزینه های ناشی از آن را در نرخ پیشنهادی لحاظ نماید.

توجه۲ : جدول مقادیر بصورت پیش بینی می باشد و مقادیر واقعی پس از اتمام کار و تهیه صورتجلسه محاسبه می گردد.

توجه۳: میزان واقعی کار که در شرح کار، جدول مقادیر واحد بهاء ، نقشه‌ها و سایر مدارک و اسناد مناقصه مشخص شده است محدود به اقلام مذکور نمی‌باشد.

- تمامی مراحل جزء به جزء کار بایستی با هماهنگی و حضور مهندس ناظر باشد، در غیر این صورت مهندس ناظر در تأیید یا رد کار صورت گرفته مختار می‌باشد و پیمانکار می‌بایست مجددا" با هزینه خود اقدام به انجام کار نماید.
- پیمانکار در صورت نیاز به تمدید پیمان بایستی مراتب را حداقل یک هفته قبل از اتمام قرارداد به‌صورت کتبی به دستگاه نظارت اعلام نماید.

۱۶- مشخصات فنی پروژه:

۱-کابل اندازی مسیر کابل بستر آندی به صورت حلقوی و از کابل ۷۰×۱ استفاده می گردد.

۲- خاکبرداری از روی خطوط جهت اتصال کابل منفی بوسیله نیروی انسانی صورت پذیرد.

۳- هر گونه آسیب زدن به خطوط لوله در هنگام خاکبردای توسط پیمانکار، مرمت پوشش خطوط بعهده پیمانکار می باشد.

۴- به علت اینکه آندها ترد و شکننده می باشند پیمانکار باید نسبت به حمل آنها دقت نماید و در صورت شکستن آندها، تهیه و هزینه آن بر عهده پیمانکار می باشد.

۵- باید مشخصات بستر آندی بر روی کلاهک فلزی نشانگر حک شود.

۶- بارگیری و حمل کلیه کالاهای پروژه از اداره نگهداری و تعمیرات خطوط لوله توسط پیمانکار انجام می پذیرد بهره برداری نفت و گاز آغاجاری

۷- قبل از تهیه splicing kit و کالاهای پروژه با این امورهماهنگی های لازم انجام گیرد.

۸- قبل از خاکریزی نهایی، آمپر و ولتاژ آندها و کابلها توسط ناظر خوردگی فلزات و این امور اندازه گیری می شود.

شرکت ملی نفت ایران
شرکت ملی مناطق نفتخیز جنوب
کمیته بررسی شرح خدمات

۹- ساخت و نصب نشانگر ،آماده سازی سطوح و رنگ آمیزی:

☜ ساخت و نصب نشانگر:

۱ـ ساخت و نصب نشانگر مطابق نقشه استاندارد IPS-D-TP-۷۱۰ انجام شود.

☜ آماده سازی سطوح نشانگرها:

۱ـ در صورت نیاز سطوح خارجی نشانگرها قبل از تمیز کاری با حلال مناسب چربی زدائی شوند.

۲ـ تمیزکاری‌کلیه سطوح ذکر شده توسط ابزار برقی(power Tools)تا درجه تمییزی ST۳ انجام گردد.

☜ رنگ آمیزی نشانگرها:

کلیه سطوح تمیزکاری شده با استفاده از برس دستی به شرح زیر رنگ‌آمیزی گردد:

لایه اول: رنگ آستری اپوکسی غنی شده از روی Zinc Rich Epoxy Paint ,Primer مطابق‌استاندارد مبنا IPS-M-TP-۲۰۵ با حداقل ضخامت فیلم خشک ۷۵ میکرون.

لایه دوم : رنگ میانی اپوکسی پلی‌آمید با فام زرد مات Epoxy Polyamide Paint ,Intermediate مطابق استاندارد مبنا IPS-M-TP-۲۲۰ با حداقل ضخامت فیلم خشک ۸۰ میکرون.

لایه‌سوم : رنگ نهایی پلی‌اورتان دو جزیی با فام زرد براق
Two Pack Polyurethane Paint ,Finish Coat
مطابق استاندارد مبنا IPS-M-TP-۲۳۵ با حداقل ضخامت فیلم خشک ۴۵ میکرون.

لایه‌چهارم : رنگ پلی‌اورتان دو جزیی براق با فام مشکی (جهت نوشتن مشخصات)
Two Pack Polyurethane Paint
مطابق استاندارد مبنا IPS-M-TP-۲۳۵ با حداقل ضخامت فیلم خشک ۳۰ میکرون

۱۰- مشخصات کابل مورد نظر:۷۰*۱مطابق استاندارد IPS-m-tp-۷۵۰/۷

۱۷ -راهنمای تامین مصالح و فواصل معادن

ردیف	شرح	فاصله(کیلومتر)	محل
۱	سیمان	۳۰	امیدیه
۲	آب	۳۰	امیدیه
۳	شن وماسه	۳۰	امیدیه
۴	هندی کپ ومفصل	۱۳۰	اهواز
۵	کابل ۷۰*۱	۱۰۰۰	تهران

شرکت بهره برداری نفت و گاز آغاجاری
شرکت ملی نفت ایران
شرکت ملی مناطق نفتخیز جنوب
کمیته بررسی شرح خدمات

۱۸-کالای پروژه

۱-۱۸ -تحویل کلیه کالاهای شرکت نفت از اداره نگهداری و تعمیرات خطوط لوله به محل کار می باشد.

۱-اند

۲-۱۸- پیمانکار می بایست برای انجام کار، کالاها و وسایل ذیل را در اختیار داشته باشد.

۱- ابزار دستی مورد نیاز مانند بیل، کلنگ، فرغون، کوله بار، برس سیمی، اره، چکش و غیره

۲- کپسول آتش نشانی

۳- سوخت ماشین آلات

۴- چادر جهت نگهبان

۵- البسه کامل ایمنی جهت پرسنل

۶- شن وماسه وسیمان

۷-آب درحد شرب

۸-موتور برق دیزل

۹-سه راهی لاکی

۱۰-کابل

۱۱-نشانگر فلزی

۱۲-هندی کپ

۱۳-گونی

۱۴-قالب بتنی

۱۵-ماسه بادی وشن شکسته۳/۴

۱۶-تهیه لوله بتنی ۴اینچ

تامین کلیه اقلام و مصالح مورد نیاز پروژه ، بارگیری ، حمل ،باراندازی و تخلیه و انبارداری به عهده و هزینه پیمانکار می باشد

۱۹-نیروی انسانی

پیمانکار موظف است جهت اجرای پروژه، نیروی انسانی مشروحه ذیل را به تعداد مورد نیاز و به تناسب نیاز پیشرفت کار، طبق برنامه زمانبندی تفصیلی در محل کارگاه در اختیار داشته باشد و چنانچه کارفرما به هر یک از نیروی انسانی مزبور نیز به طور مجزا نیاز داشته باشد، پیمانکار موظف است نیروی انسانی مزبور را در اختیار کارفرما قرار دهد و کارفرما دستمزد کارکرد آنها را طبق برآورد روز خود محاسبه و به پیمانکار پرداخت خواهد نمود و پیمانکار حق هیچگونه اعتراضی از این بابت نخواهد داشت. همچنین در صورت نیاز و به تشخیص مهندس ناظر بر تعداد افراد بیفزاید.

ردیف	نیروی انسانی	تعداد مورد نیاز
۱	سرپرست کارگاه	
۲	کارگر ساده و ماهر	
۳	راننده ماشین سبک	
۴	راننده ماشین سنگین	
۵	راننده لودر	
۶	نماینده H.S.E	

شرکت بهره برداری نفت و گاز آغاجاری
شرکت ملی نفت ایران
شرکت ملی مناطق نفتخیز جنوب
کمیته بررسی شرح خدمات

۲۰-ماشین آلات وابزارآلات مورد نیاز

پیمانکار موظف است که جهت اجرای پروژه، ماشین‌آلات مشروحه ذیل را به تعداد مورد نیاز و به تناسب نیاز پیشرفت کار، طبق برنامه زمانبندی تفصیلی در محل کارگاه در اختیار داشته باشد و چنانچه کارفرما به هر یک از ماشین‌آلات مزبور نیز به طور مجزا نیاز داشته باشد، پیمانکار موظف است وسیله مزبور را در اختیار کارفرما قرار دهد و کارفرما نرخ کارکرد آنها را طبق برآورد روز خود محاسبه و به پیمانکار پرداخت خواهد نمود و پیمانکار حق هیچگونه اعتراضی از این بابت نخواهد داشت. همچنین در صورت نیاز و به تشخیص مهندس ناظر بر تعداد ماشین‌آلات بیفزاید.

ردیف	نوع ماشین‌آلات	تعداد مورد نیاز
۱	بیل مکانیکی	
۲	وانت بار	
۳	ابزار دستی مانند بیل، کلنگ، فرغون، کاردک، برس سیمی، چکش،	
۴	مینی بوس جهت ایاب و ذهاب پرسنل	
۵	کرن	
۶	کمپرسی	
۷	کمرشکن	
۸	میکسر و تراک میکسر بتن	
۹	موتور برق (ژنراتور دیزلی)	
۱۰	ویبراتور بتن	

شرکت بهره برداری نفت و گاز آغاجاری
شرکت ملی نفت ایران
شرکت ملی مناطق نفتخیز جنوب
کمیته بررسی شرح خدمات

۲۱ ـ الزامات عمومی HSE پیمانکاران

پیمانکار متعهد می باشد مطابق قرارداد فی مابین در طول مدت پیمان از خدمات کارشناس بهداشت محیط (نماینده HSE) که مورد تائید کارفرما می باشد استفاده نماید و حقوق و مزایای آن را بر اساس قوانین و مقررات و طرح طبقه بندی مشاغل شرکتهای خدماتی اداره تعاون ،کار و رفاه اجتماعی پرداخت نماید. همچنین کارسازی صورت وضعیت کارکرد ماهیانه پیمانکار منوط به ارائه و پیوست اسناد مثبته پرداخت حق الزحمه نیروهای موصوف (لیست بیمه و لیست بانک)می باشد.

به منظور ایجاد محیط کار ایمن و بی خطر و پیشگیری از بروز حوادث و خسارات جانی و مالی، کلیه پیمانکاران طرف قرارداد شرکت ملزم به رعایت و اجر ای دقیق الزامات HSE (درون و برون سازمانی) از جمله موارد مشروحه ذیل بوده و می بایست هزینه های آن را در نرخ پیشنهادی خود لحاظ نماید.

(همچنین مدیر عامل /یکی از اعضای هیئت مدیره صاحب امضاء شرکت پیمانکار، **ملزم است** قبل از ابلاغ شروع بکار با هماهنگی کارفرما در جلسه توجیهی شروع بکار پیمانکار که در اداره ایمنی،بهداشت و محیط زیست تشکیل می گردد، شرکت نماید.)

۱ـ پیمانکار موظف است قبل از شروع پیمان هماهنگی های لازم به منظور تخصیص فضای مناسب کارگاه و تجهیز آن را با واحدهای ذیربط از جمله HSE به عمل آورده و سپس کار خود را شروع نمایند.

۲ـ پیمانکار موظف است قبل از شروع کار و پس از تعامل با واحد HSE نسبت به معرفی کارکنان خودبه مراکز طب کار مورد تایید بهداشت استان اقدام و گواهی سلامت و تندرستی آنها را به کارفرما ارائه نماید .در صورت ادامه کار بیش از یک سال نسبت به انجام مجدد معاینات دوره ای کارکنان توسط یکی از مراکز طب کار مورد تأیید بهداشت استان نیز اقدام نماید.

۳ـ پیمانکار موظف است کلیه وسایل استحفاظی فردی مطابق با مندرجات شرح کار و مورد نیاز نیروهای خود را متناسب با نوع و ماهیت شغل آنها و بر اساس نظر واحد HSE در دوره های زمانی مشخص شده و در زمان مقرر تامین و توزیع و در مقابل ان از کارکنان رسید دریافت نماید.

۴ـ پیمانکار موظف است کیفیت لوازم و البسه ایمنی و حفاظت فردی خود را قبل از تهیه و توزیع به تائید اداره HSE برساند.

۵ـ پیمانکار موظف است به جهت رعایت مقررات حراستی و امنیتی جهت کارکنان خود کارت شناسایی تهیه نموده و کارت مذکور را ممهور به مهر حراست منطقه نماید.

۶ـ کارکنان پیمانکار پس از دریافت البسه و تجهیزات ایمنی موظف به استفاده روزانه از این تجهیزات درمحل کار میباشند و عدم استفاده به منزله نقض مقررات HSE و پیمانکار مربوطه مشمول جریمه خواهد شد .

۷ـ پیمانکار موظف است قبل از آغاز فعالیت ، نماینده / نمایندگان HSE خود (که تعداد آنها بر اساس راهنمای مدیریت HSE پیمانکاران شرکت ملی نفت ایران تعیین گردیده و در شرح خدمات ذکر شده است) را کتباً به کارفرما معرفی نماید. صلاحیت نماینده/ نمایندگان HSE پیمانکار منوط به تائید اداره HSE می باشد.

۸- پیمانکار باید نسبت به کلیه الزامات HSE مرتبط با موضوع پیمان از قبیل قوانین، آئین نامه ها، استاندارد ها، دستورالعمل های اجرایی و... آگاهی داشته و آنها را رعایت نماید.

۹-پیمانکار ملزم به رعایت و تبعیت از مقررات و روشهای اجرایی شرکت ملی نفت و شرکت ملی مناطق نفتخیز جنوب می باشد.

۱۰-پیمانکار لازم است نسبت به شناسایی و ارزیابی ریسک های HSE محیط کار خود آگاهی کامل را کسب نموده و همچنین خطراتی که ممکن است در حین انجام کار یا فعالیت با آن مواجه می شود را مدیریت نمایند.

۱۱- پیمانکار موظف است آموزش های HSE مورد نیاز کارکنان خود را متناسب با نوع کار و خطرات آن، به نیرو های خود ارائه نموده و از رعایت مسائل ایمنی توسط آنها اطمینان حاصل نماید.

۱۲- پیمانکار موظف است ضمن تامین تجهیزات کمک های اولیه ، امکانات لازم به منظور انتقال سریع مصدومین حوادث و بیماران به مراکز درمانی را فراهم نموده و یا تمهیدات لازم را پیش بینی و تامین نماید.

۱۳- پیمانکار موظف است به منظور مقابله با شرایط اضطراری آموزش های مورد نیاز را به صورت ویژه به کارکنان خود ارائه نموده و از عملکرد مناسب آنها در شرایط اضطراری اطمینان حاصل نماید.

۱۴- پیمانکار باید تعهد نماید که فعالیت خود را در شرکت به طریق ایمن انجام داده و اقدامات احتیاطی لازم به منظور انجام کار در محیط های پر خطر(از جمله اخذ مجوزهای مورد نیاز) را به عمل آورد.

۱۵- پیمانکار مسئولیت دارد در مواردی که از سوی کارفرما اعلام شرایط اضطراری می گردد، نسبت به توقف کار و هدایت نیروهای خود به خارج از محدوده خطر اقدام نماید.

شرکت بهره برداری نفت و گاز آغاجاری
شرکت ملی نفت ایران
شرکت ملی مناطق نفتخیز جنوب
کمیته بررسی شرح خدمات

۱۶- پیمانکار ملزم به اطلاع رسانی دقیق و به موقع حوادث مهم خود به نماینده کارفرما و اداره HSE می باشد (از قبیل حوادث پرسنلی منجر به فوت یا نقص عضو، حوادث منجر به خسارات مالی عمده، حوادث منجر به آلودگی های زیست محیطی)

۱۷- پیمانکار ملزم به ثبت و نگهداری سوابق حوادث مربوط به نیرو های خود و همچنین ارائه آمار و گزارش آن به مراجع ذیربط از جمله اداره HSE می باشد.

۱۸- پیمانکار موظف است در صورت آلوده نمودن محیط ، پس از اتمام کار نسبت به پاکسازی منطقه اقدام نماید.

۱۹- پیمانکار موظف است محل دفن پسماندها و همچنین نحوه جمع آوری پساب های خود را با اعلام به کارفرما و هماهنگی با سازمان محیط زیست منطقه انجام دهد.

۲۰- پیمانکار موظف است در طول مدت اقامت در منطقه جهت جمع آوری پساب و پسماند انسانی از دستگاه سپتیک استفاده نماید.

۲۱- پیمانکار موظف است پسماندهای غذایی و سایر پسماندهای حاصل از فعالیتهای انسانی را در محلی مناسب جمع آوری و سپس به شهرداری منطقه تحویل دهد.

۲۲- پیمانکار موظف است پس از انجام کار روزانه و همچنین اتمام کار نسبت به پاکسازی و بهسازی محیط کار و باز گرداندن آن به حالت اولیه اقدام ، همچنین پسماندهای خود (کلیه مواد، مصالح، نخاله های باقیمانده و...) را به صورت اصولی انتقال و مدیریت نماید.

تبصره ۱– با توجه به استراتژی تعیین شده پروژه/خدمات و در صورت لزوم پیمانکار مکلف است HSE-PLAN خود را تهیه و به تائید کارفرمابرساند و کلیه فعالیت های خود را بر این اساس برنامه ریزی و اجرا نماید.

کارفرما حق خواهد داشت درصورتی که پیمانکار الزامات HSE شرکت را به طور کامل رعایت و اجرا نکند بطور یک جانبه قرارداد را فسخ نموده و یا بر اساس تصمیمات اتخاذ شده و جرایم انضباطی تعریف شده توسط کارفرما به همان نسبت از صورت وضعیت مالی پیمانکار کسر نماید .در این صورت پیمانکار حق هیچ گونه اعتراضی را نخواهد داشت.

تبصره ۲– با توجه به استراتژی تعیین شده ، **سطح ریسک خدمات متوسط** بوده و نیاز ارائه HSE-PLAN از طرف پیمانکار نمی باشد.

شرکت بهره برداری نفت و گاز آغاجاری
شرکت ملی نفت ایران
شرکت ملی مناطق نفتخیز جنوب
کمیته بررسی شرح خدمات

جدول راهنمای تخلفات انظباطی پیمانکاران

ردیف	مصادیق مشمول اعمال جرائم	اقدام	شرح اقدام و جرائم
۱	مشاهده موارد محدود عدم انطباق جزئی HSE در عملکرد پیمانکار	تذکر کتبی	ابلاغ تذکر کتبی HSE بدون اعمال جریمه
۲	مشاهده یک مورد عدم انطباق عمده HSE مشاهده موارد متعدد عدم انطباق جزئی پیمانکار بروز حوادث جزئی ناشی از قصور / پیمانکار	اخطار اول	☜ اخطار جریمه ☜ کسر ۱۰٪ از صورت وضعیت ماه جاری غیر قابل برگشت
۳	مشاهده موارد متعدد عدم انطباق عمده HSE در عملکرد پیمانکار بروز حوادث ناتوان کننده ناشی از قصور تقصیر / پیمانکار	اخطار دوم	☜ اخطار اول قراردادی فسخ پیمان ☜ کسر ۱۵٪ از صورت وضعیت ماه جاری غیر قابل برگشت ☜ ارجاع پرونده پیمانکار به مدیر عامل شرکت
۴	ضعف عمده در نظام HSE پیمانکار و بروز حوادث منجر به فوت ناشی از قصور / تقصیر پیمانکار	اخطار سوم	☜ اخطار دوم قراردادی فسخ پیمان ☜ کسر ۳۰ ٪ از صورت وضعیت ماه جاری غیر قابل برگشت ☜ عدم تمدید قرار داد ☜ ارجاع پرونده پیمانکار به شرکت اصلی و شورای مرکزی سلام

برخی مصادیق عدم انطباق شامل تخلف/قصور و استنکاف از اجرای HSE

ردیف	شرح تخلف/قصور
۱	عدم تأمین پرسنل HSE
۲	عدم استفاده پرسنل پیمانکار از لوازم حفاظت فردی
۳	مشاهده اعمال ناایمنی و خطرساز از کارکنان پیمانکار
۴	عدم رعایت مقررات رانندگی توسط خودروهای پیمانکار
۵	استفاده از تجهیزات و ابزارآلات فاقد تایید HSE کارفرما
۶	تولید دود غیرعادی/ سوزاندن زباله ها و ضایعات در محل اجرای کار و عملیات
۷	ایجاد ذرات غبار آلاینده در مجتمع (سندبلاست، پشم شیشه)
۸	ریخت و پاش مایعات آلوده /ماده هیدروکربنی در محدوده مجتمع و شبکه کانالهای سطحی/بهداشتی
۹	ریخت و پاش ضایعات/ زباله در مسیر آب باران
۱۰	بروز انفجار / آتش سوزی عمده ناشی از قصور و تقصیر پیمانکار
۱۱	تخریب پوشش گیاهی تأسیسات
۱۲	عدم تشکیل مستمر جلسه کمیته حفاظت فنی
۱۳	عدم طرح و اجرای اقدام کنترلی برای ریسک‌های بارز شناسایی شده در طول پیمان براساس HSE PLAN
۱۴	عدم تجهیز کارگاه به تجهیزات کمک‌های اولیه
۱۵	بروز بیماری‌های حاد و مزمن با اثرات برگشت پذیر ناشی از عوامل زیان آور محیط کار
۱۶	عدم انجام معاینات دوره‌ای / قبل از استخدام کارکنان
۱۷	بروز مسمومیت ناشی از آب و غذای ناسالم در محدوده مسئولیت پیمانکار
۱۸	بروز بیماری‌های حاد و مزمن با اثرات برگشت ناپذیر ناشی از عوامل زیان آور محیط کار
۱۹	بروز حادثه ناتوان کننده در محدوده کاری پیمانکار
۲۰	بروز حادثه منجر به فوت در محدوده کاری پیمانکار
۲۱	وضعیت نامطلوب عملکرد HSE در گزارشات ارزیابی و پایش دوره‌ای

شرکت ملی نفت ایران
شرکت ملی مناطق نفتخیز جنوب
کمیته بررسی شرح خدمات

۲۲ـ الزامات اختصاصی HSE پیمان

پیمانکار علاوه برالزامات عمومی ذکر شده ملزم به رعایت قواعد و شرح خدمات اختصاصی HSE مورد نظر در این بخش بوده و در صورت عدم رعایت و اجرای آنها دارای مسئولیت مشابه سایر بخشهای قرارداد می‌باشد. درج الزامات تکمیلی در شرایط خصوصی و پیوستهای پیمان در صورت عدم تعارض با مفاد این ضوابط، بلامانع است.

ماده۱- هزینه‌های مربوط به اجرای الزامات و سایر شرایط مربوط به رعایت الزامات H.S.E اختصاصی پیمان مطابق با شرایط ذیل در پیوست H.S.E پیمان مشخص گردیده است:

۱-۱- تأمین کلیه ماشین‌آلات، تجهیزات، لوازم و ابزارهای غیرمصرفی به عهده و هزینه پیمانکار می‌باشد. لذا مالکیت اینگونه ماشین‌آلات، تجهیزات، لوازم و ابزارهای غیرمصرفی در پایان اجرا و تحویل موقت موضوع قرارداد متعلق به پیمانکار خواهد بود، پس از استفاده فقط هزینه‌های خدمات و بکارگیری آنها در مدت پیمان بر اساس بند(۲) این ماده به پیمانکار پرداخت خواهد شد.

۱-۲- هزینه کلیه لوازم، مواد و مصالح و تجهیزات مصرفی و نیز هزینه‌های خدمات، فعالیت‌ها، انجام مسئولیت‌ها و بکارگیری نیروی انسانی، ماشین‌آلات، تجهیزات و لوازم و سایر اقدامات پیمانکار جهت اجرای دقیق، کامل و بدون نقص الزامات و رویه‌های نظام مدیریت H.S.E اختصاصی پیمان بر اساس جمع جداول مقادیر و قیمت اختصاصی مندرج در پیوست H.S.E پیمان و مطابق رابطه زیر و شرایط پیوست شماره ..... پیمان پس از کسر کسور قانونی از طرف کارفرما به پیمانکار پرداخت خواهد شد.

$$\text{مبلغ صورت وضعیت ماهیانه HSE اختصاصی} = \frac{P1}{PM} * \frac{1}{T} * \text{جمع قیمت پیشنهادی H.S.E ناخالص اختصاصی}$$

T: مدت اولیه قرارداد(برحسب ماه)

P۱: مبلغ صورت وضعیت کارکرد ماهیانه پیمانکار

PM: مبلغ متوسط صورت وضعیت ماهیانه در طول مدت قرارداد.(حاصل از تقسیم مبلغ قرارداد بدون احتساب قیمت H.S.E اختصاصی، بر مدت اولیه قرارداد)

تبصره: در رابطه بالا می‌بایست $P1/PM \leq 1$ باشد. در غیر این صورت یک منظور خواهد شد.

۱-۳- انجام هرگونه خدمات، فعالیت و مسئولیت رعایت اجرای الزامات و رویه‌های نظام مدیریت H.S.E عمومی پیمان و تأمین اقلام مصرفی و غیرمصرفی مورد نیاز جهت اجرای ایمن ردیف‌ها و عملیات موضوع پیمان در تعهد پیمانکار و هزینه آن در قیمت‌های پیشنهادی وی مستتر است و پرداخت مستقل بابت آن صورت نخواهد پذیرفت.

ماده ۲- تعیین مصادیق و شرح اقدامات متقابل و جرائم:

پس از تعیین و اعلام مصادیق عدم انطباق/ تخلف/ قصور و استنکاف، پیمانکار از اجرای الزامات و رویه‌های مدیریت H.S.E توسط نماینده امور H.S.E کارفرما، اخطار جریمه‌ای مطابق جدول جرائم زیر اعمال خواهد شد. دریافت این جرائم نافی دریافت خسارت تأخیر و خسارات مالی و جانی وارده به اموال و کارکنان کارفرما نمی‌باشد.

شرکت بهره برداری نفت و گاز آغاجاری
شرکت ملی نفت ایران
شرکت ملی مناطق نفتخیز جنوب
کمیته بررسی شرح خدمات

جدول جرائم

مصادیق مشمول اعمال جرائم	اقدام	شرح اقدام و جرایم
مشاهده موارد محدود عدم انطباق جزئی HSE در عملکرد پیمانکار	تذکر کتبی	ابلاغ تذکر کتبی HSE بدون اعمال جریمه
مشاهده یک مورد عدم انطباق عمده HSE مشاهده موارد متعدد عدم انطباق جزئی HSE در عملکرد پیمانکار بروز حوادث جزئی ناشی از قصور/ تقصیر پیمانکار	اخطار اول	۱-اخطار جریمه‌ای ۲-کسر ۱۰٪ از صورت وضعیت ماه جاری غیرقابل برگشت
مشاهده موارد متعدد عدم انطباق عمده HSE در عملکرد پیمانکار بروز حوادث ناتوان‌کننده ناشی از قصور/ تقصیر پیمانکار	اخطار دوم	۱-اخطار اول قراردادی فسخ پیمان ۲-کسر ۱۵٪ از صورت وضعیت ماه جاری غیرقابل برگشت ۳- ارجاع پرونده پیمانکار به مدیرعامل شرکت
ضعف عمده در نظام HSE پیمانکار و بروز حوادث منجر به فوت ناشی از قصور/ تقصیر پیمانکار	اخطار سوم	۱-اخطار دوم قراردادی فسخ پیمان ۲-کسر ۳۰٪ از صورت وضعیت ماه جاری غیرقابل برگشت ۳- ارجاع پرونده پیمانکار به مدیرعامل شرکت ۴-عدم تمدید قرارداد ۵-ارجاع پرونده پیمانکار به شرکت اصلی و شورای مرکزی سلام

جدول برخی مصادیق عدم انطباق شامل تخلف/ قصور و استنکاف از اجرای HSE

ردیف	شـــرح تخلـــف
۱	عدم تأمین پرسنل HSE
۲	عدم استفاده پرسنل پیمانکار از لوازم حفاظت فردی
۳	مشاهده اعمال ناایمن و خطرساز از کارکنان پیمانکار
۴	عدم رعایت مقررات رانندگی توسط خودروهای پیمانکار
۵	استفاده از تجهیزات ابزارآلات فاقد تأیید HSE کارفرما
۶	تولید دود غیرعادی/ سوزاندن زباله‌ها و ضایعات در محل اجرای کار و عملیات
۷	ایجاد ذرات غبار آلاینده در مجتمع(سندبلاست، پشم شیشه)
۸	ریخت و پاش مایعات آلوده/ مواد هیدروکربنی در محدوده مجتمع و شبکه کانال‌های سطحی/ بهداشتی
۹	ریخت و پاش ضایعات/ زباله در مسیر آب روان
۱۰	بروز انفجار/ آتش‌سوزی عمده ناشی از قصور و تقصیر پیمانکار
۱۱	تخریب پوشش گیاهی تأسیسات
۱۲	عدم تشکیل مستمر جلسه کمیته حفاظت فنی
۱۳	عدم طرح و اجرای اقدام کنترلی برای ریسک‌های بارز شناسایی شده در طول پیمان بر اساس HSE پلنت
۱۴	عدم تجهیز کارگاه به تجهیزات کمک‌های اولیه
۱۵	بروز بیماری‌های مزمن با اثرات برگشت‌پذیر ناشی از عوامل زیان‌آور محیط کار
۱۶	عدم انجام معاینات دوره‌ای / قبل از استخدام کارکنان
۱۷	بروز مسمومیت‌های ناشی از آب و غذای ناسالم در محدوده مسئولیت پیمانکار
۱۸	بروز بیماری‌های حاد و مزمن با اثرات برگشت‌ناپذیر ناشی از عوامل زیان‌آور محیط کار
۱۹	بروز حادثه ناتوان‌کننده در محدوده کاری پیمانکار
۲۰	بروز حادثه منجر به فوت در محدوده کاری پیمانکار

شرکت بهره برداری نفت و گاز آغاجاری
شرکت ملی نفت ایران
شرکت ملی مناطق نفتخیز جنوب
کمیته بررسی شرح خدمات

ماده ۳- آموزش‌های تخصصی HSE در پیمان:

کارکنان پیمانکار حسب ضرورت باید در کلاسهای آموزشی HSE تخصصی که توسط امور HSE کارفرما تدارک دیده می‌شود، شرکت نمایند. گذراندن این دوره جهت مشاغل رانندگی جرثقیل و تجهیزات بالابر و مشاغل مرتبط، جوشکاری، داربست‌بندی، رانندگی وسایط نقلیه سبک و سنگین ضروری است و جهت سایر مشاغل حسب صلاحدید امور HSE کارفرما و ضرورت، برنامه‌ریزی و اقدام خواهد شد. این دوره‌های آموزشی به منظور کمک به ارتقای آگاهی و سطح فرهنگی HSE کارکنان پیمانکار برگزار شده و نافی مسئولیت‌های پیمانکار در خصوص تأمین نفرات آموزش دیده دارای تخصص شغلی و مهارت کافی و اجرای ایمن فعالیت‌ها نمی‌باشد. هزینه برگزاری دوره‌های آموزش تخصصی از پیمانکار دریافت خواهد شد.

ماده ۴- لوازم و تجهیزات حفاظت فردی:

۴-۱-کلیه وسایل و تجهیزات حفاظت فردی باید متناسب بانوع خطر و شدت آن و پس از تأیید نمونه توسط نماینده HSEپیمانکار موظف به حفظ آمارو سوابق تحویل وسایل استحفاظی به کارکنان پیمانکارمی باشد.

۴-۲- درخصوص افرادی که باید از وسایل حفاظت فردی (مانند ماسک تنفسی) که ایجاد محدودیت تنفسی می کنداستفاده کننده،معاینات ویژه شغلی توسط پیمانکار انجام شده و پس از تایید نماینده امور HSE کارفرما از این گونه تجهیزات استفاده نمایند.

ماده ۵-پروانه های کار(work permit):

۵-۱- جهت انجام کارهای ذیل اخذ پروانه کار(work permit) از مسئولین ذیربط کارفرما و براساس ضوابط قید شده درالزامات و رویه های نظام مدیریت HSE پیوست HSEپیمان الزامی است :

- هرگونه کارگرم(HOtWork) و سرد در نواحی عملیاتی و محلهای کار.
- هرگونه عملیات ورود به فضای بسته.
- هرگونه ورود ماشین آلات سبک، سنگین به واحدهای عملیاتی.
- هرگونه عملیات حفاری و ایمن سازی گود.
- هرگونه عملیات پرتونگاری در محدوده محل اجرای کار و سایر نواحی .
- هرگونه عملیات خاص و حساس که نیازمند کنترل عملیات ویژه باشد.

۵-۲- در تأسیسات عملیاتی، کلیه ابزار و تجهیزات (بویژه تجهیزات برقی)مورد استفاده در محدوده نواحی خطر Hazardous (Area) باید دارای حفاظت متناسب با طبقه بندی نواحی خطر مربوطه بوده و پیمانکار موظف به پیش بینی و تهیه چنین ادواتی با توجه به شرح فعالیت و محل های کاری و عملیاتی مشخص شده در پیمان می باشد.

۵-۳- برای کار در ارتفاع و فضای بسته گروه کاری باید از لحاظ شرایط سلامت جسمانی مورد تأیید باشد.

ماده ۶- الزامات مهندسی بهداشت

۶-۱- طرح و برنامه بهداشت باید به تشریح مواردی از قبیل موضوعات زیر بپردازد:

- تدوین مکانیزم گزارش دهی و پایش های بهداشت کار در حیطه وظایف و تعهدات پیمانکار
- تدوین رویه هایی برای پایش سلامت کارکنان و عملکرد بهداشتی
- تدوین رویه ثبت سوابق بهداشتی کارکنان

۶-۲- چنانچه نتایج ارزیابی ریسکهای بهداشتی کار یا اندازه گیری آلاینده های محیط کار در حیطه وظایف و تعهدات پیمانکار بیانگر وجود ریسکهای غیرقابل قبول و یا بالاتر بودن میزان آلاینده ها از حد استاندارد شغلی باشد، پیمانکار باید بسته به نوع ریسکهای فوق ، اقدامات کنترلی و پیشگیرانه مناسب را به منظور حذف یا کاهش ریسکهای بهداشت کار تدوین و پس از تایید امورHSE کارفرما آنها را اجرا نماید و در مقاطع زمانی مشخص(تعیین شده توسط نماینده امور HSE کارفرما)-گزارش پیشرفت کارها و نتایج اثربخشی اقدامات را به امور HSE کارفرما منعکس نماید.

۶-۳- پیمانکار موظف است قبل از بکارگیری نیروهای انسانی جدید (اعم از کوتاه مدت و بلند مدت) با انجام معاینات شغلی از تناسب آنها با وظایف محوطه در برآوردن الزامات سیستم مدیریت HSE اطمینان حاصل کند.

شرکت بهره برداری نفت و گاز آغاجاری
شرکت ملی نفت ایران
شرکت ملی مناطق نفتخیز جنوب
کمیته بررسی شرح خدمات

۶-۴- پیمانکار موظف است قبل از شروع بکار نتایج معاینات پزشکی شغلی (قبل استخدام) کارکنان خود را به امور HSE کارفرماارسال و از بکارگیری افرادی که برای شغل مورد نظر مناسب نیستند اجتناب نماید.

۶-۵- معاینات باید بر اساس مخاطرات مشاغل مختلف با توجه به نتایج اندازه گیری عوامل زیان آور محیط کار و بصورت تخصصی انجام شود.

۶-۶- پیمانکارموظف است با بکارگیری روشهای شناسایی، ارزیابی، پایش و کنترل ریسکهای بهداشتی در حیطه وظایف و تعهدات خود بر اساس مفاد پیمان، از وقوع بیماریهای مرتبط با کار در کارکنان خود پیشگیری و از سلامت آنها اطمینان حاصل کند.

۶-۷- پیمانکار موظف است پس از ابلاغ پیمان متناسب با تعداد کارکنان و خطرات انجام کار و نیز فاصله محل اجرای کار و عملیات از نقاط استقرار درمانگاه و بیمارستان در شهرها، برنامه خود به منظور تامین امکانات و تجهیزات اورژانس و پزشکی مورد نیاز مذکور در پیوست HSE پیمان از قبیل درمانگاه، آمبولانس، جعبه کمکهای اولیه با کلیه لوازم و سایر موارد مرتبط را تهیه و به تایید نماینده HSE کارفرما برساند.

تبصره۱ پیمانکار موظف است در راستای انجام معاینات دوره ای نسبت به تشکیل پرونده بهداشتی برای کارکنان خود اقدام نماید. همچنین پیمانکار در پایان هر دوره انجام معاینات، گزارش آمار بیمارها و عوارض ناشی از کار را در اختیار نماینده امور HSE کارفرما قرار دهد.

ماده ۷- الزامات حفاظت محیط زیست:

۷-۱-پیمانکار موظف است پساب خروجی از آشپزخانه ها و سرویسهای بهداشتی موقت خود را به سپتیک تانک تخلیه و یا منتقل نموده و از عدم نشت پساب محل اجرای کار و یا خاک اطمینان حاصل نماید. تخلیه سپتیک باید با تانکرهای بدون نشتی و مورد تایید کارفرما انجام شده و پس از اخذ مجوز لازم در اماکن مجاز تخلیه نماید. همچنین پیمانکار می تواند با موافقت کارفرما و بر اساس مقرارت اعلام شده توسط وی، پساب خروجی آشپزخانه ها و سرویسهای بهداشتی خود را به شبکه فاضلاب درون تاسیسات متصل نماید.

۷-۲- کانالها و مسیرهای آب باران و پساب صنعتی و بهداشتی محل اجرای کار نباید در اثر ریختن زباله و ضایعات پیمانکار مسدود گردد.

۷-۳- پیمانکارموظف است تمام ضایعات وپسما ندها وزباله های خود را از بدو تولید تفکیک نموده محل های مناسبی نگهداری موقت نماید .

۷-۴- پیمانکار موظف است کلیه زباله های عادی (شهری) را درون کیسه ها و سطلهای مناسبی ،ریخته و درهمان محلی که فرما اعلام می کند ، د فع نماید خروج هر گونه پسما ند از محل اجرای کار با ید مطا بق دستور العمها ی کار فرما باشد.

۷-۵- پیمانکار باید زباله های قابل باز یافت نظیر کاغذ و پلاستیک وظروف یکبار مصرف وغیره را بصورت جداگانه نگهداری نماید تا تحویل پیمانکار بازیافت شود.

۷-۶- ظروف یکبار مصرف خریداری شده توسط پیمانکار جهت توزیع غذا وغیره باید پایه گیا هی داشته وقابلیت تجزیه در محیط را داشته باشد .

۷-۷- هرگونه تولید دود و یا سایرآلاینده ها از طریق سوزاندن زباله وضایعات ویا سایر روشهای شبکه ایجاد غبار و ذرات آلاینده از طریق عملیات سند بلاست در محل اجرای کارممنوع میباشد.

۷-۸- ریزش هرگونه موادشیمیایی ومایعات هیدروکربوری به خاک درون کانالها ودریچه های شبکه پساب صنعتی یا بهداشتی ویا کانالهای آبهای سطحی محلهای اجرای کارممنوع است.

۷-۹- پیمانکار موظف است کلیه پسماندهاو ضایعات تولیدشده را طبق طرح ارائه شده دراجرای الزامات ورویه های مدیریت (HSE) توسط کار فرما (باسایر الزامات ارائه توسط وی به پیمانکار) به صورت تفکیک شده از محو طه فعالیت خارج کرده ونسبت به مظروف کردن بسته بندی ونگهداری موقت آن مطابق الزامات ارائه شده از طرف کارفرما تا تعیین تکلیف اقدام نماید.

شرکت بهره برداری نفت و گاز آغاجاری
شرکت ملی نفت ایران
شرکت ملی مناطق نفتخیز جنوب
کمیته بررسی شرح خدمات

ماده۸- گزارشات عملکردHSE

پیمانکار موظف است گزارش عملکرداجرای الزامات ورویه های مدیریت HSEخود را بارئوس ذیل در بازه زمانی ماهانه ونیز در پایان قرار داد به امور HSEکار فرما ارائه نماید. رئوس مطالبی که باید درگزارش ماهانه عملکرد HSEپیمانکار لحاظ گردد به شرح مفاد مندرج در شرایط خصوصی پیمان ورویه های مندرج درپیوست ..... پیمان می باشد.

- نفر - ساعت کارکردپیمانکار در هردوره گزارش
- آمارحوادث دردوره گزارش به تفکیک
- گزارش میزان مصرف حاملهای انرژی اقدامات کاهش مصارف وصرفه جویی،
- گزارش انجام معاینات شغلی باذکرتعداد کارکنان معاینه شده وآمارمربوط به بیماریهای شغلی وآسیب ها
- وضعیت آموزشهایHSE کارکنان
- اهم- اقدامات انجام شده وبرنا مه های در دست اجرای واحد HSE پیمانکار در ماه مورد گزارش
- جدول- تفکیکی نیروی انسان شاغل دربخش HSEپیمانکاردردوره گزارش
- گزارش – مدیریت پساب وپسما ندها(میزان تولیدی/ نوع / نحوه دفع)
- گزارش- ماشین آلات موجود درکارگاه پیمانکار

ضمائم : نمونه فهرست ها وپیوست ها

۱ـ تهیه فهرست حداقل اقلام مصرفی مورد نیاز جهت اجرای الزامات ورویه های نظام مدیریت HSE اختصاصی پیمان(جدول شماره۱)

۲ـ تهیه فهرست حداقل اقلام غیر مصرفی (از قبیل ماشین الات ،دستگاه ها ،تجهیزات ولوازم)مورد نیاز جهت اجرای فعالیت ها، مسؤلیت ها وخدمات مورد تعهد پیمانکار در موضوع اجرای الزامات و رویه های نظام مدیریت HSE اختصاصی . برای خرید تجهیزات وماشین آلات ولوازم این ردیف وجهی به پیمانکار پرداخت نمی گردد. در پرداخت هزینه استفاده از این ردیف مطابق ردیف ۴ ذیل اقدام خواهد شد.(جدول شماره ۳)

۳ـ تهیه فهرست حداقل نیروی انسانی وشرایط احراز صلاحیت آنها مورد نیاز جهت اجرای فعالیت ها ، مسؤلیت ها و خدمات مورد تعهد پیمانکار در موضوع اجرای الزامات و رویه های نظام مدیریت HSE (جدول شماره ۴)

۴ـ فهرست حداقل فعالیت وخدمات مورد تعهد پیمانکاردر مو ضوع اجرای الزامات وروبه های نظام مدیریت HSE اختصاصی این فهرست در ارتباط با به کارگیری ما شین آلات تجهیزی ولوازم غیر مصرفی ومصرفی ونیز به کارگیری نیروی انسانی پیمانکار دربخش اجرای کامل الزامات ورویه های نظام مدیریت HSE اختصا صی پیمان باعنایت به ماده مذکور درشرایط عمو می پیمان تکمیل می گردد. (جدول شماره ۳)

۵ـ جدول (شماره۱) مقادیرو قیمت های مواد ء مصا لحء لوازمء تجهیزات ووسایل مصرفی اجرای الزامات ورویه های نظام مدیریت HSE اختصاصی (کلیه اقلام مصرفی پس از ورود به محل اجرای کار در ما لکیت، کارفرما خواهد بود)

۶- جدول (شماره۳) مقادیر و قیمت های انجام خدمات و فعالیت ها انجام خدمات وفعالیت های (از طریق بکارگیری نیروی انسانیء مایشن آلات تجهیزی ولوازم غیر مصرفی ومصرفی)و اجرای کا مل و بدون نقص اجرای الزا مات و رویه های نظام مدیریتHSEء کلیه تجهیزات ماشین آلات ولوازم غیرمصرفی در پایان اجرای موضوع قراردادهای در ما لکیت پیما نکارباقی خواهد ماند وپیمانکاران از درج قیمت خرید اینگونه ماشین آلات تجهیزات ولوازم در پیشنهاد قیمت خودداری نماید

۷-پیمانکار متعهد می باشد مطابق قرارداد فی مابین در طول مدت پیمان از خدمات یک نفر کارشناس بهداشت محیط (نماینده HSE) که مورد تائید کارفرما می باشد استفاده نماید و حقوق و مزایای آن را بر اساس قوانین و مقررات و طرح طبقه بندی مشاغل شرکتهای خدماتی اداره تعاون، کار و رفاه اجتماعی پرداخت نماید. همچنین کارسازی صورت وضعیت کارکرد ماهیانه پیمانکار منوط به ارائه و پیوست اسناد مثبته پرداخت حق الزحمه نیروهای موصوف (لیست بیمه و لیست بانک) می باشد.

۸- پیمانکار مکلف است در صورت نیاز و با توجه به دستور العمل های ایمنی نسبت به تهیه / تامین اقلام و وسایل و خدمات و ماشین آلات مورد نیاز بر اساس لیست پیوست (و یا علاوه بر لیست مذکور در صورت لزوم) اقدام نماید. شایان ذکر است هزینه اجرائی آغاجاری این الزامات در براورد لحاظ گردیده است و پیمانکار موظف است هزینه آن را در نرخ پیشنهادی خود لحاظ نماید. هزینه اجرای الزامات مذکور بصورت مقطوع بوده و شامل افزایش/تعدیل/اضافه بهاء نمیگردد.

شرکت ملی نفت ایران
شرکت ملی مناطق نفتخیز جنوب
کمیته بررسی شرح خدمات

نمونه فهرست حداقل لوازم و تجهیزات مصرفی مورد تعهد پیمانکار جهت اجرای الزامات و رویه های H.S.E اختصاصی(جدول شماره ۱)

ردیف	شرح اقلام	توضیحات
۱	لوازم حفاظت فردی استاندارد(کلاه ایمنی، کفش ایمنی، البسه کارکنان، دستکش کار)	
۲	دستکش محافظ مواد شیمیایی	
۳	دستکش محافظ حرارت و سوختگی	
۴	دستکش الیاف فلزی(محافظ لبه‌های تیز)	
۵	تجهیزات حفاظت شنوایی EAR PLUG	
۶	تجهیزات حفاظت شنوایی EAR MUFF	
۷	دستکش عایق برق HIGH VOLTAGE	
۸	چکمه عایق برق HIGH VOLTAGE	
۹	ماسک / نقاب جوشکاری	
۱۰	عینک محافظ چشم مواد شیمیایی	
۱۱	عینک محافظ چشم اشعه مضر	
۱۲	نوار خطر	
۱۳	ماسک فیلتردار نیم صورت	
۱۴	ماسک فیلتردار تمام صورت	
۱۵	ماسک گرد و غبار	
۱۶	فیلتر ماسک	
۱۷	طناب	
۱۸	کمربند ایمنی تمام بدن HARNEES	
۱۹	لباس محافظ در برابر حریق	
۲۰	کلاه ایمنی عایق برق	
۲۱	TUBE DETECTOR مواد شیمیایی	
۲۲	پایش عوامل زیان‌آور محیط کار	
۲۳	ملحقات جعبه کمک‌های اولیه	

شرکت بهره برداری نفت و گاز آغاجاری
شرکت ملی نفت ایران
شرکت ملی مناطق نفتخیز جنوب
کمیته بررسی شرح خدمات

نمونه فهرست حداقل فعالیت‌ها، مسئولیت‌ها، و خدمات مورد تعهد پیمانکار H.S.E اختصاصی(جدول شماره ۲)

ردیف	شرح اقلام	توضیحات
۱	خدمات حمل و نقل بیمار(آمبولانس)	
۲	خدمات آتش‌نشانی	
۳	خدمات نجات	
۴	خدمات درمانگاه(برانکارد، تخت بستری و ...)	
۵	خدمات تهویه مکانیکی	
۶	خدمات تامین روشنایی ۲۴V	
۷	خدمات اندازه گیری عوامل زیان‌آور	
۸	خدمات کمکهای اولیه	
۹	خدمات بهداشت آب آشامیدنی	
۱۰	خدمات حمل و نقل ضایعات و رسوبات صنعتی توسط خودرو/ دستگاه VACUUM LURRY	
۱۱	خدمات حمل زباله	
۱۲	خدمات پایش عوامل زیان‌آور محیط کار	
۱۳	خدمات آموزش H.S.E	
۱۴	فعالیتها و اقدامات تشویقی و توسعه فرهنگ H.S.E نظیر جوایز و ...	
۱۵	خدمات معاینات بدو استخدام	
۱۶	خدمات معاینات دوره‌ای	
۱۷	خدمات سمپاشی محیط اماکن	
۱۸	سایر خدمات حفاظت زیست محیطی	
۱۹	سایر خدمات ایمنی و آتش‌نشانی	
۲۰	سایر خدمات بهداشت کار/ صنعتی	

شرکت بهره برداری نفت و گاز آغاجاری
شرکت ملی نفت ایران
شرکت ملی مناطق نفتخیز جنوب
کمیته بررسی شرح خدمات

نمونه فهرست حداقل ماشین‌آلات، لوازم و تجهیزات غیرمصرفی مورد نیاز جهت اجرای الزامات و رویه‌های H.S.E اختصاصی(جدول شماره ۳)

ردیف	شرح اقلام	توضیحات
۱	آمبولانس	
۲	خودروی آتش‌نشانی	
۳	دستگاه‌های تنفسی SCBA	
۴	سیستم‌های هوارسان AIR LINE/AIR FILTER UNIT	
۵	تجهیزات نجات	
۶	تجهیزات درمانگاه(برانکارد، تخت بستری و ...)	
۷	اتصالات آتش‌نشانی(HOSE، نازل، ...)	
۸	دستگاه‌های تهویه مکانیکی	
۹	خاموش‌کننده‌های دستی پودر	
۱۰	خاموش‌کننده‌های دستی SO۲	
۱۱	خاموش‌کننده‌های دستی آب	
۱۲	ابزارهای برش هیدرولیک	
۱۳	جک‌های هیدرولیک	
۱۴	ترانس‌های کاهنده ولتاژ اینورتور	
۱۵	دستگاه وینچ	
۱۶	بی سیم	
۱۷	انواع پمپ‌های تقویت‌فشار	
۱۸	سیستم‌های تأمین روشنایی ۲۴V	
۱۹	نرده‌بان	
۲۰	تجهیزات اندازه‌گیری عوامل زیان‌آور	
۲۱	دستگاه گازسنج پرتابل	
۲۲	جعبه کمک‌های اولیه	
۲۳	مخازن استاندارد آب آشامیدنی	
۲۴	سردخانه مواد غذایی	
۲۵	ماسک فرار	
۲۶	خودرو/ دستگاه VACUUN LURRY	
۲۷	خودرو حمل زباله	
۲۸	سایر موارد...(توسط نمایندگان کارفرما و یا H.S.E کارفرما و یا H.S.E پیمانکار تکمیل گردد)	

توضیح: تأمین کلیه ماشین‌آلات، لوازم و تجهیزات غیرمصرفی مورد نیاز جهت اجرای الزامات و رویه‌های H.S.E اختصاصی و عمومی در کلیه مراحل اجرای قرارداد بعهده و هزینه پیمانکار می‌باشد.

شرکت ملی نفت ایران
شرکت ملی مناطق نفتخیز جنوب
کمیته بررسی شرح خدمات

نمونه فهرست حداقل نیروی انسانی مورد نیاز جهت اجرای الزامات و رویه‌های H.S.E اختصاصی(جدول شماره ۴)

ردیف	سمت سازمان	تعداد	حداقل تجربه	حداقل مدرک تحصیلی	توضیحات
۱	هماهنگ‌کننده H.S.E پروژه دفتر مرکزی	*	-	-	-
۲	مسئول H.S.E کارگاه	**انفر**	**اسال**	**فوق دیپلم**	**رشته های بهداشت محیط زیست و ایمنی**
۳	رئیس/ سرپرست ایمنی و آتش‌نشانی کارگاه	*	-	-	-
۴	رئیس/ سرپرست/ ناظر بهداشت کار/ صنعت کارگاه	*	-	-	-
۵	رئیس/ سرپرست محیط زیست کارگاه	*	-	-	-
۶	کارشناس ارشد/ کارشناس ایمنی	*	-	-	-
۷	کارشناس ارشد/ کارشناس بهداشت کار/ صنعتی	*	-	-	-
۸	کارشناس ارشد/ کارشناس محیط زیست	*	-	-	-
۹	پزشک درمانگاه	*	-	-	-
۱۰	بهیار/ کادر درمانگاه	*	-	-	-
۱۱	بازرس ایمنی	*	-	-	-
۱۲	آتش‌نشان	*	-	-	-
۱۳	مراقب آماده آتش‌نشانی	*	-	-	-
۱۴	سایر موارد(توسط نمایندگان کارفرما و یا H.S.E پیمانکار تکمیل گردد.	*	-	-	-

تعداد مورد نیاز بر حسب حجم و ریسک پروژه و تنوع فعالیت‌ها توسط H.S.E کارفرما مشخص گردد.

توضیح: تأمین نیروی انسانی مورد نیاز جهت اجرای الزامات و رویه‌های H.S.E اختصاصی و عمومی و کلیه مراحل اجرای قرارداد بعهده و هزینه پیمانکار می‌باشد.

شرکت بهره برداری نفت و گاز آغاجاری
شرکت ملی نفت ایران
شرکت ملی مناطق نفتخیز جنوب
کمیته بررسی شرح خدمات

۲۳- شرایط خصوصی پیمان کارهای صنعت نفت به روش فهرست بهاء

این شرایط خصوصی، در توضیح و تکمیل موادی از شرایط عمومی پیمان است که تعیین تکلیف برخی از موارد در آنها، به شرایط خصوصی پیمان موکول شده است و هیچ گاه نمی‌تواند مواد شرایط عمومی پیمان را نقض کند. از این رو، هرگونه نتیجه‌گیری و تفسیر مواد مختلف این شرایط خصوصی، به تنهایی و بدون توجه به مفاد ماده مربوط به آن در شرایط عمومی پیمان، بی‌اعتبار است.
شماره و حروف به کار رفته در مواد این شرایط خصوصی، همان شماره و حروف مربوط به آن در شرایط عمومی پیمان است.
اگر شرایط عمومی مصوب همراه اسناد و مدارک پیمان نباشد شرایط عمومی ابلاغ شده شماره ۲۷۸۳-۲۸/۱ب مورخ ۸۳/۰۸/۰۶ بر این پیمان حاکم است

ماده ۱۷- الف) پیمانکار متعهد است که برای اجرای موضوع پیمان، تعداد ... نفر / ماه کارشناس خارجی با تخصصهای تعیین شده در زیر، به کار گمارد.

در این پروژه نیازی به کارشناس خارجی وجود ندارد.

ماده ۱۸- ب) آخرین مهلت پیمانکار، برای ارائه برنامه زمانی تفصیلی اجرای کار ۰ روز از تاریخ مبادله پیمان است.

این پروژه به دلیل کوتاه مدت بودن نیازی به برنامه زمانی تفصیلی نمیباشد.

ماده ۱۸- هـ) گزارش پیشرفت پیمانکار باید دارای جزئیات زیر باشد:

برنامه زمانبندی کلی پیوست میباشد

ماده ۲۰- الف) کارفرما امکانات و تسهیلات تجهیز کارگاه، از قبیل ساختمان، راه، آب، برق، مخابرات و سوخت را که در زیر تعیین شده است، در اختیار پیمانکار قرار می دهد

تأمین آب، برق، سوخت و مخابرات کاملاً به عهده و هزینه پیمانکار می‌باشد. در موارد خاصی که کارفرما موارد فوق را در اختیار پیمانکار قرار می‌دهد، هزینه‌های مصرفی پیمانکار در طول مدت پیمان محاسبه و از پرداخت‌ها کسر می‌گردد.

ماده ۲۰- ب و ۲۰- ز) کارفرما، به شرح زیر، مصالح، تجهیزات و ماشین آلات را تأمین می‌کند.

تمامی مصالح، تجهیزات و ماشین‌آلات به عهده و هزینه پیمانکار می‌باشد و کارفرما هیچگونه مصالح ، تجهیزات و ماشین آلاتی را تامین نمی کند

ماده ۲۰- هـ) پیمانکار باید مشخصات تعیین شده در زیر را در تأمین ماشین آلات رعایت کند.

تهیه کلیه ماشین‌آلات به عهده و هزینه پیمانکار می‌باشد.

ماده ۲۰-ح) پیمانکار متعهد است که برای کارکنان کارفرما، مهندس مشاور و آزمایشگاه، به شمار افراد زیر، دفتر کارگاهی، مسکن کارگاهی و غذا، به تفکیک و به شرح و مشخصات زیر، تأمین کند:

دفتر کارگاهی، مسکن کارگاهی و غذای کارکنان کارفرما،برعهده پیمانکار می باشد.

ماده ۲۱- ج) قسمت‌هایی از موضوع پیمان که پیمانکار باید بیمه کند و همچنین موارد یا حوادثی که باید مشمول بیمه گردد، به شرح زیر است:

پیمانکار می بایست تمام کارهای موضوع پیمان که در اسناد و مدارک پیمان تعیین شده است در مقابل حوادث به نفع کارفرما نزد موسسه‌ای که مورد قبول کارفرما باشد بیمه ی تمام خطر پیمانکاران نموده و بیمه‌نامه‌ها را به کار فرما تسلیم کند و بیمه‌نامه‌ها باید تا تاریخ تحویل موقت اعتبار داشته با شند.

ماده ۲۱- و) چگونگی پرداخت هزینه احداث و نگهداری راه‌های انحرافی به پیمانکار، به شرح زیر است:

احداث و نگهداری راه‌های انحرافی در این پیمان لزومی ندارد.

ماده ۲۲- الف) شماره نسخه‌های نقشه‌های و مشخصات فنی که بدون دریافت هزینه در اختیار پیمانکار قرار می‌گیرد به شرح زیر است:

شمار نسخه هایی که درصورت نیاز به پیمانکار تحویل می گردد یک نسخه می‌باشد

ماده ۲۲- ح) شماره نسخه‌ها و مشخصات دستورالعمل‌های راه‌اندازی، تعمیر، نگهداری و راهبری و نقشه‌های چون‌ساخت که پیمانکار تهیه می‌کند، به شرح زیر است:

این پروژه نیازی به نقشه ساخت دارد. tp-۷۱۰ و tp-۷۵۰/۷

شرکت بهره برداری نفت و گاز آغاجاری
شرکت ملی نفت ایران
شرکت ملی مناطق نفتخیز جنوب
کمیته بررسی شرح خدمات

شرکت بهره برداری نفت گاز آغاجاری
شرکت ملی نفت ایران
معاملات متوسط

ماده ۲۴- ب) پیمانکار موظف است که در انتخاب پیمانکاران جزء، موارد زیر را رعایت کند:

مطابق بند ب ماده۲۴ پیمانکار می تواند با هماهنگی و تایید کارفرما قسمتی از کار را به پیمانکاران جزء واگذار نماید.

ماده ۲۸- الف) پیمانکار زمین مورد نیاز برای تجهیز کارگاه را به شرح زیر، تأمین می‌کند:

کارفرما زمین مورد نیاز جهت تجهیز کارگاه را در اختیار پیمانکار قرار نمی‌دهد.

ماده ۲۹ - هـ) تعدیل نرخ پیمان، به شرح زیر است:

این پیمان مشمول تعدیل نمی‌باشد.

ماده ۳۲- ج) هزینه انجام آزمایش‌های زیر، به عهده پیمانکار است:

انجام آزمایشات مورد نیاز پروژه به غیر از آنچه در جدول مقادیر ذکر شده بر عهده و هزینه پیمانکار می‌باشد.

ماده ۳۵- دریافت وجوه سپرده تضمین حسن انجام کار ، طبق مصوبه شماره۱۲۳۴۰۲/ت ۵۰۶۵۹ ه مورخ ۱۳۹۴/۰۹/۲۲هیأت وزیران ، است.

ماده ۳۶ - میزان ، روش پرداخت پیمان و نحوه واریز پیش پرداخت پیمان به شرح ذیل می باشد:

پرداخت پس از ارائه صورت وضعیت نهایی توسط پیمانکار و تایید کارفرما انجام می شود.

به این پروژه پیش پرداخت تعلق نمیگیرد.

ماده ۳۸- الف) میزان و ترتیب پرداخت‌های ارزی به پیمانکار، برای متخصصان خارجی، به شرح زیر است:

این پروژه پرداخت ارزی ندارد.

ماده ۳۸- ب) کارفرما ارز مورد نیاز برای تأمین مصالح و تجهیزات زیر را از خارج از کشور تأمین می‌کند.

این پروژه نیازی به تأمین ارز جهت موارد ذکر شده ندارد.

ماده ۳۸- هـ) کارفرما ارز مورد نیاز برای خرید ماشین آلات و ابزار خاصی که در زیر نام برده شده است را طبق شرایط زیر، تأمین می‌کند.

این پروژه نیازی به تأمین ارز جهت موارد ذکر شده ندارد.

ماده ۳۹- ب) پیمانکار موظف است که پیش از تکمیل کل کار، قسمت‌های زیر را در زمان‌هایی که برای هر یک از آنها به شرح زیر تعیین شده است، تکمیل کند و به کارفرما تحویل دهد.

پیمانکار موظف است مطابق بند ب ماده ۳۹ شرایط عمومی و برنامه زمانبندی اجرای کار کلیه کارها را انجام داده و به پایان برساند.

ماده ۴۷- د) ماشین‌آلات اختصاصی این پیمان که در صورت فسخ پیمان باید برای اتمام کار به صورت اجاره در اختیار کارفرما قرار گیرد، به شرح زیر است:

هیچ‌گونه ماشین‌آلات اختصاصی جهت انجام کار مورد نیاز کارفرما نمی‌باشد.

ماده ۴۹-ب) هزینه بالاسری پیمانکار در دوره تعلیق، به میزان و ترتیب تعیین شده در زیر، پرداخت می‌شود.

مطابق بند ب ماده۴۹ شرایط عمومی

ماده ۵۰ - الف) در صورت اتمام پیش از موعد کار، کارفرما هزینه تسریع کار را به نحو تعیین شده در زیر، به پیمانکار پرداخت می‌کند.

هزینه تسریع کار مشمول این پیمان نمی‌باشد.

ماده ۵۰- ب -۶) خسارت تأخیر غیرمجاز پیمان (ناشی از کار پیمانکاران)، به میزان و ترتیب زیر، از پیمانکار وصول می-شود.

محاسبه تأخیرات غیرمجاز براساس ماده ۵۰ انجام می‌گیرد.

شرکت بهره برداری نفت و گاز آغاجاری
شرکت ملی نفت ایران
شرکت ملی مناطق نفتخیز جنوب
کمیته بررسی شرح خدمات

شرکت بهره برداری نفت گاز آغاجاری
شرکت ملی نفت ایران
معاملات متوسط

نصب بستر آندی بر روی خط۳۶در سه راهی سرانجام

روز/ شرح کار	۱-۷	۸-۱۳	۱۴	۱۶	۱۸	۲۰	۲۲	۲۴	۲۶	۲۸	۳۰
خاکبرداری											
تهیه کالای پروژه											
نصب آندوذغال پاشی											
کابل اندازی											
عملیات برقی آند ها											
تست بستر آند											
خاکریزی											
نصب نشانگرهاوعملیات برقی											
تسطیح											
تمیز کاری محل پروژه											

شرکت بهره برداری نفت و گاز آغاجاری
شرکت ملی نفت ایران
شرکت ملی مناطق نفتخیز جنوب
کمیته بررسی شرح خدمات

شرکت بهره برداری نفت گاز آغاجاری
شرکت ملی نفت ایران
معاملات متوسط

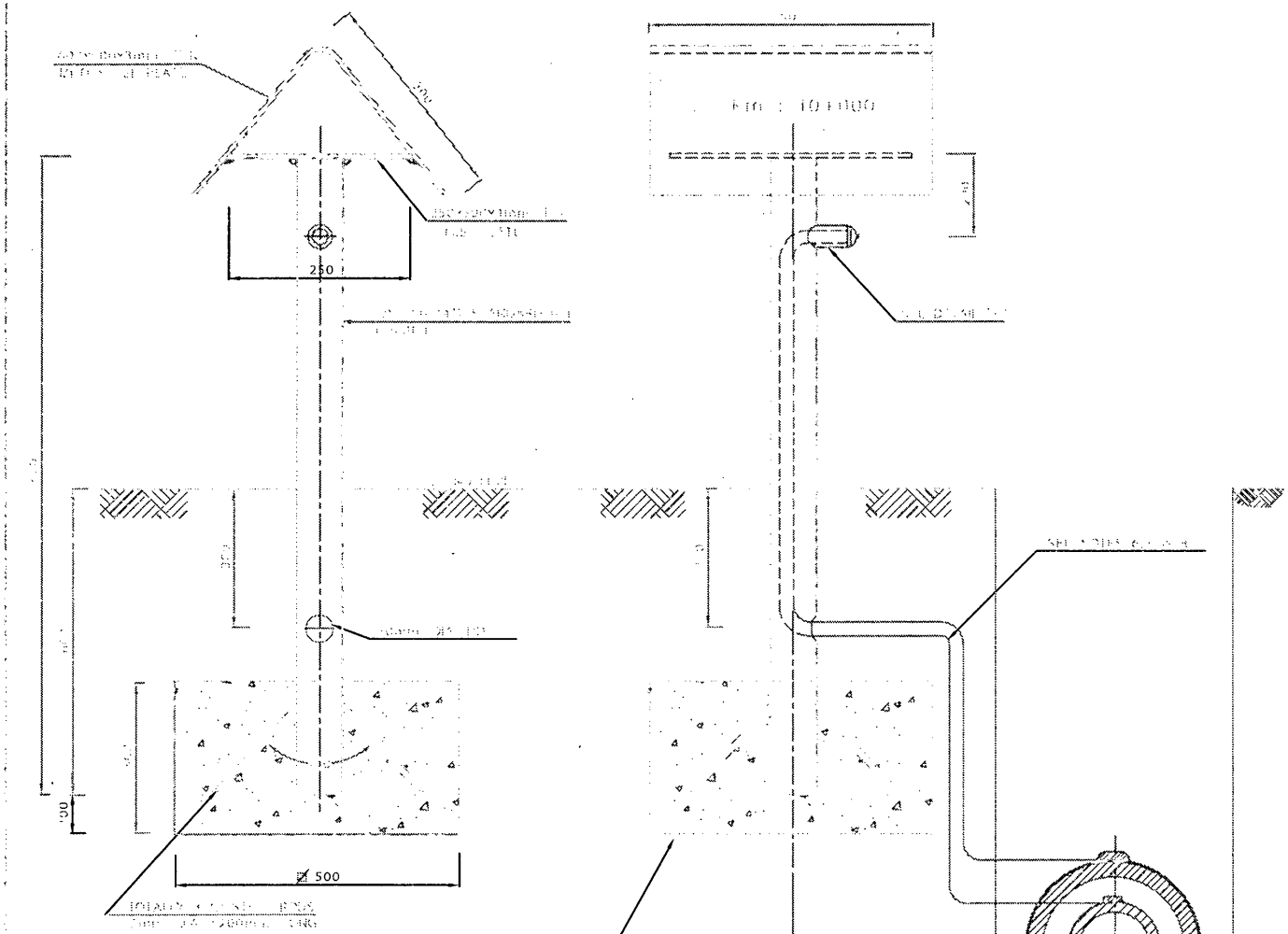

NOTES

شرکت بهره برداری نفت و گاز آغاجاری
شرکت ملی نفت ایران
شرکت ملی مناطق نفتخیز جنوب
کمیته بررسی شرح خدمات

شرکت بهره برداری نفت گاز آغاجاری
شرکت ملی نفت ایران
معاملات متوسط

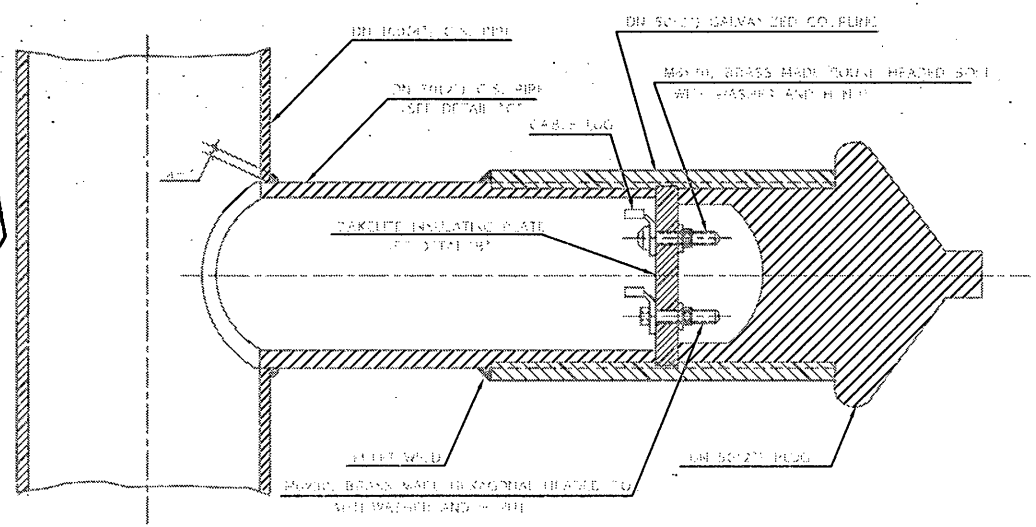

DETAIL "A"

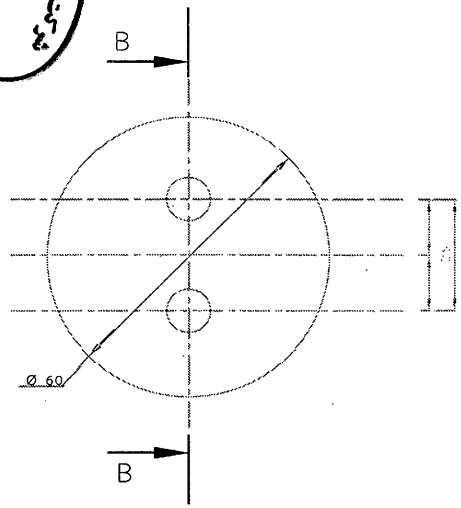

DETAIL "B"

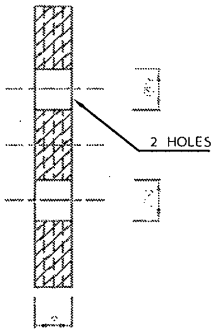

SECTION "B - B"

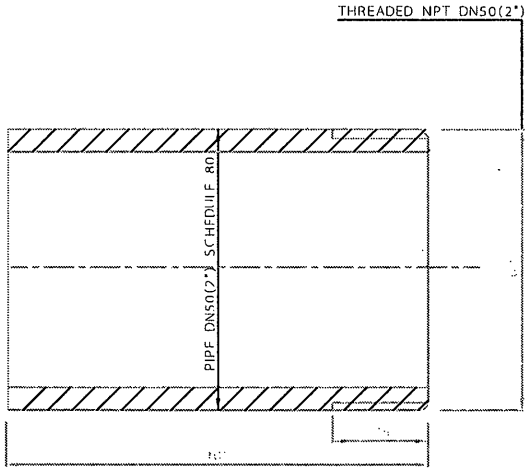

DETAIL "C"

NOTES

REV.	DESCRIPTION	DATE
B		
A		

PARSIAN PETROLEUM STANDARDS

CATHODIC PROTECTION [illegible]
[illegible]
OF [illegible]

DATE	DRAWING NO.	SHT	REV.
	[illegible]	2	

شرکت بهره برداری نفت و گاز آغاجاری
شرکت ملی نفت ایران
شرکت ملی مناطق نفتخیز جنوب
کمیته بررسی شرح خدمات

شرکت بهره برداری نفت گاز آغاجاری
شرکت ملی نفت ایران
معاملات متوسط

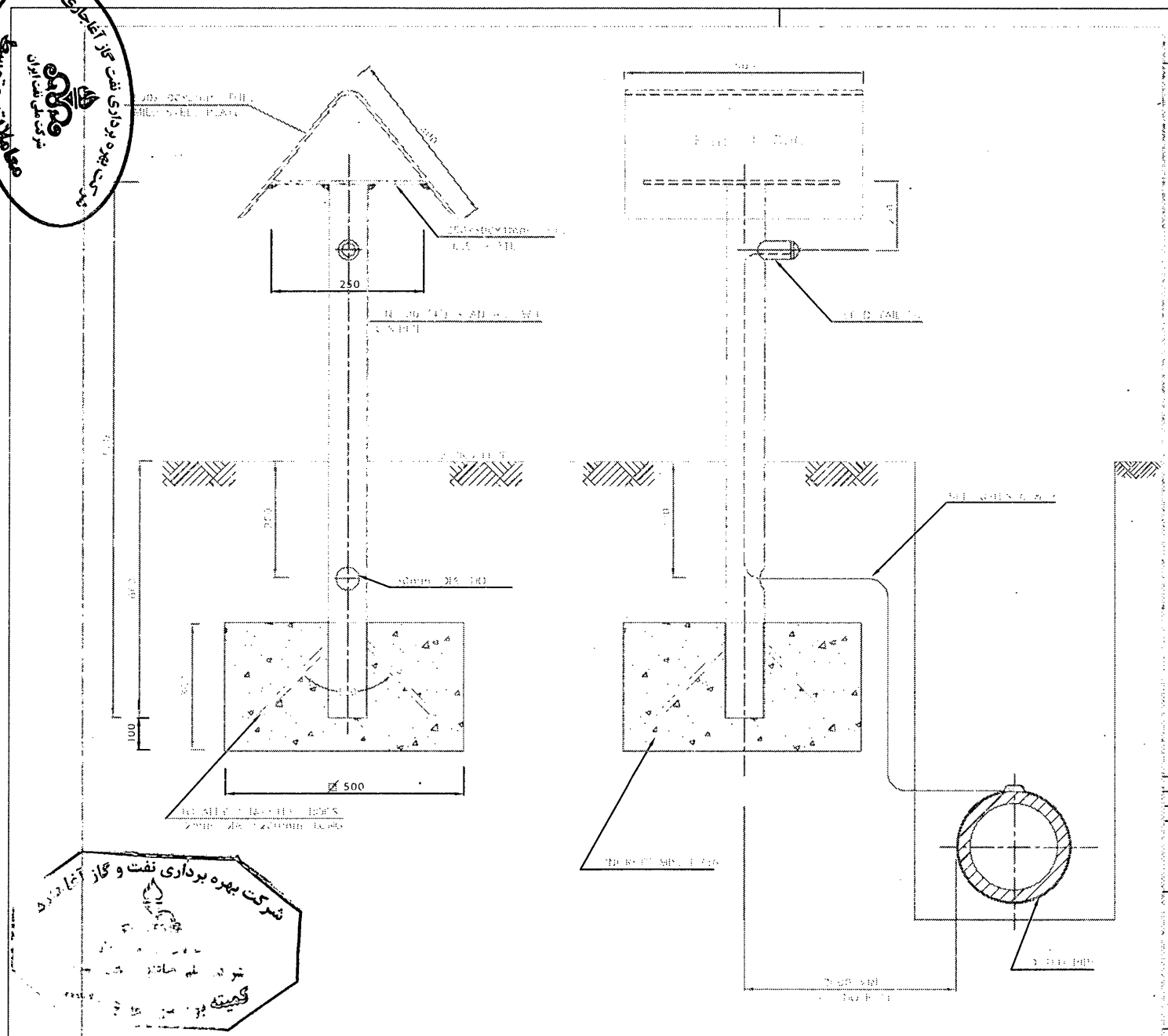

NOTES

REV.	DESCRIPTION	DATE

DATE	DRAWING NO.	REV.

شرکت بهره برداری نفت و گاز آغاجاری
شرکت ملی نفت ایران
معاملات متوسط
شرکت بهره برداری نفت و گاز آغاجاری
کمیته

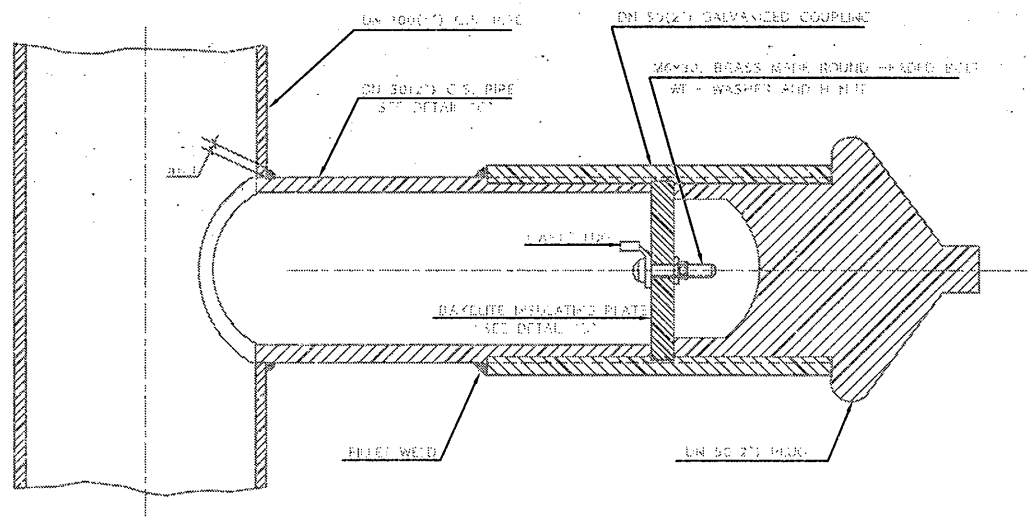

DETAIL "A"

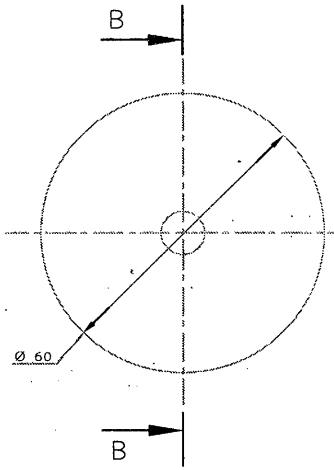

DETAIL "B"

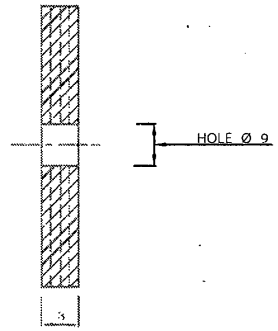

SECTION "B - B"

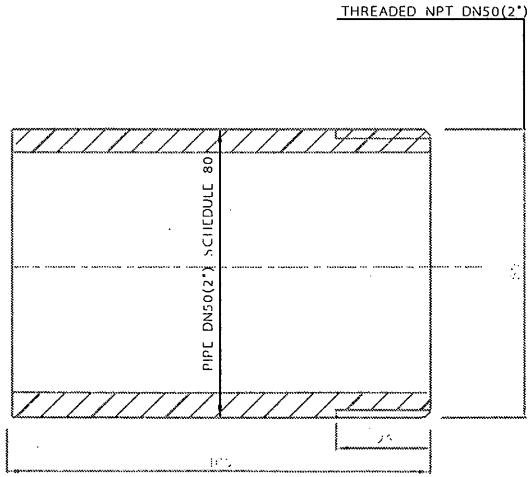

DETAIL "C"

NOTES

REV	DESCRIPTION	DATE
B		
A		

IRANIAN PETROLEUM STANDARDS

CATHODIC PROTECTION SYSTEM
PARALLEL LINE METAL TEST PIPE
AND PIPE WORK

DATE	DRAWING NO.	SHEET	REV.
		2	

شرکت بهره برداری نفت و گاز آغاجاری
شرکت ملی نفت ایران
کمیته بررسی شرح خدمات

شرکت بهره برداری نفت و گاز آغاجاری
شرکت ملی نفت ایران
معاملات متوسط

بسمه تعالی

صورتجلسه مشورتی تعیین استراتژی

پروژه / خدمات **نصب بستر آندی خط لوله"۳۶نفت جدیدالتاسیس(نیو چم) در سه راهی سرانجام** جلسه ای در ساعت ۱۴:۰۰ مورخ ۱۴۰۱/۰۷/۰۹ در راستای مشاوره و هماهنگی در خصوص تعیین سطح ریسک پروژه فوق الذکر با حضور نماینده اداره نگهداری و تعمیرات خطوط لوله در اداره HSE برگزار گردید.

مشخصات پروژه عبارتند از :

ناحیه انجام پروژه : **سه راهی سرانجام**

حجم پروژه : **معاملات متوسط**

نوع فعالیت : **فنی / مهندسی**

مدت پروژه : **یک ماه**

سطح ریسک پروژه : **متوسط**

بنابراین استراتژی پروژه **سطح B (متوسط)** تعیین گردید و براساس آن نیاز به ارائه HSE – PLAN از طرف پیمانکار **نمی باشد.**

مقتضی است این موضوع در شرح کار/خدمات ذکر گردد، همچنین در صورت لزوم تهیه HSE – PLAN به عهده و هزینه پیمانکار می باشد.

محل امضاء

نماینده HSE کارفرما اداره نگهداری و تعمیرات خطوط لوله	نماینده اداره HSE رضا زکی زاده	رئیس اداره HSE علی شکیبا کیا