کد ملی / اقتصادی فروشنده : .....

کدپستی: .....

شرکت ملی گاز ایران

کد پستی ۵۷۶۱۱-۴۱۴۳۱

تلفن :۳۳۴۳۱۶۵۴- ۰۱۳

فکس : ۳۳۴۳۱۶۵۱- ۰۱۳

آدرس:

رشت–ک ۵ جاده لاکان–روبروی آموزشکده فنی شهید چمران–امور کالای گاز گیلان

استعلام بهای داخلی– امور تدارکات کالا **شماره :** 3162102053 **(شرکت گازاستان گیلان)**

الف: لطفا"پیشنهاد قطعی خودرا برای اجناس با مشخصات ومقادیرزیروبرگ ضمیمه آن طبق دستورات پائین تکمیل وتسلیم نمائید.

۱-آیاساخت ایران است یا خارج (ستون۶) ۲- تاریخ قطعی تحویل کالا (ستون ۷) تاریخ تحویل مورد نیاز شرکت۳ - بهای قطعی هرواحد جنس (ستون ۸) ٤-تخفیف برای هرواحد(ستون ۹)۵- جمع قیمت پس از تخفیف هرقلم (ستون۱۰)۶- قیمت کلیه اقلام (ستون ۱۱) ۷- درصورت لزوم هزینه بسته بندی(ستون۱۲) ۸- درصورت لزوم هزینه حمل ونقل (ستون ۱۳)۹- هزینه کل کالا(ستون ١٤) ب: برای حمل ☐ شرکت مسئول حمل خواهد بود ☐ فروشنده مسئول حمل خواهدبود.

ج: پیشنهاد تسلیمی شمامیبایستی برای مدت روز معتبر باشد وچنانچه مدت ذکرشده مقدورنیست حداکر مدت اعتبار وپیشنهادخودراازتاریخ پیشنهاد ذکر نمائید روز

د: شرح کامل هرگونه انحراف ویا تغییری درمشخصات ویا مقادیر داده شده اجناس درخواستی زیرراطلاع دهید. پیشنهادات حاوی شرایط با مشخصات مغایر با اصول مهندسی ویا مقررات جاری وبا مشخصات خلاف آنچه که دراین فرم ذکر شده موردتوجه واقع نخواهد شد.

توجه : آیا مخارج متعلقه بابت هرگونه بازرسی ویا آزمایشی که توسط شرکت درموقع سفارش تقاضا شود تقلیل می یابد؟

ارائه شماره ایران کد در سامانه AVL(لیست وندور وزارت نفت) الزامی است .

نام فروشنده:	نشانی:			تلفن:		شماره استعلام بها:		تاریخ :	
اقلام ۱	شرح مشخصات ۲	واحد ۳	تعداد ٤	بسته بندی می شود بلی- خیر ۵	ساخت ایران بله – خیر ۶	زودترین تاریخ تحویل ۷	بها واحد ۸	تخفیف داده شده ۹	قیمت کالا پس ارتخفیف ۱۰
۱	**کویل هیتر ۴ اینچ مطابق مشخصات پیوستی و استاندارد IGS –M-PM-104 (2) پیشنهاد فنی و مالی در سامانه ستاد بار گذاری گردد.**	NO	1						

شرایط استعلا م بهاء :**(بهاء کالاپس ازتأییدوتحویل پرداخت میگردد)**

۱- اصل ویک رونوشت از استعلام بها را درپاکت ضمیمه بطور سربسته وممهور تا **تاریخ مقرر در استعلام** به این اداره ارسال دارید به پیشنهادات واصله ویا تجدیدنظر شده پس ازتاریخ مقررترتیب اثرداده نخواهد شد۲- شرکت حق خواهد داشت تا۲۵٪ درصد اجناس درخواستی رابدون تغییری درشرایط پیشنهاد واصله اضافه بنماید۳- شرکت مختار است یک تاچندقلم ویاتمام اقلام رابراساس پیشنهادرسیده تفکیک ومعامله راانجام دهد ودرضمن شرکت درردویاقبول یک یا کلیه پیشنهادات بدون ذکردلیل مختاراست٤- باتسلیم پیشنهادخودمتعهدبانجام شرایط قراردادمندرج ظهر این ورقه میباشد

۵-شرایط کلی قرارداد مندرج درتبصره ۳مربوط به تودیع سپرده تعلق میگیرد ☐یگیرد ☐دار سپرده معادل ٪ ازقیمت استعلام بها خواهدبود۶- درمورد تاخیر وتحویل برای هرروز از مبلغ تضمین حسن انجام کارودرصورتیکه تکافو ننماید ازسپرده نقدی ویاهرنوع مطالبات دیگر فروشنده کسر خواهد شد. ۷- شماره استعلام بها درفوق باید درتمام مکاتبات با این شرکت قیدشود .

(لطفاً کد ملی / اقتصادی و کد پستی در بالای صفحه درج گردد)

۱۱- قیمت کالا:

۱۲- هزینه بسته بندی اقلام در (ستون۷) ،میبایستی برای خارج ازتهران محکم بسته بندی شود.

توجه:۱-استعلام براساس تقاضای شماره فوق می باشد
۲-به قیمت پیشنهادی مالیات برارزش افزوده لحاظ گردد

امضاءکننده کلیه شرایط فوق راقبول نموده واجرا می نمایم .

محل امضاء و مهر فروشنده یا نماینده ایشان :

تاریخ :

امضاء خریدار:

۱۳- هزینه حمل ونقل :

١٤- هرینه کل کالا:

شرایط و مشخصات فنی خرید کویل هیتر ۴ اینچ شرکت گاز استان گیلان

شماره درخواست ۳۱۶۲۱۰۲۰۵۳

۱-کالای تامین شده تولید داخل باشد

۲- شرکت گاز استان گیلان در رد یا قبول پیشنهادها مختار است بهای کالا پس از تحویل و تایید پرداخت می گردد.

۳-حتما می بایست پیشنهاد مالی و فنی و سایر اسناد و مدارک **(اساسنامه شرکت یا پروانه بهره برداری)** در سامانه ستاد بار گذاری و همچنین پیشنهاد فنی و استعلام تکمیل شده بصورت پستی نیز ارسال گردند. بدیهی است در صورت عدم بار گذاری اسناد شرکت گاز استان گیلان در رد یا قبول پیشنهاد ها مختار است . **ضمنا باید نقشه فنی ارائه شود**

۳- کالای فوق می بایست مطابق **با استاندارد** IGS -PM-104(2) تولید ، بسته بندی ،حمل و تحویل گردد.ضمنا کلیه اقلام دارای گارانتی یک سال پس از نصب وخدمات پس از فروش به مدت ده سال داشته باشد.(مدت گارانتی و خدمات پس ازفروش دستگاه ها در پیش فاکتور درج گردد)

۴- هزینه حمل تا انبار گاز گیلان به عهده برنده استعلام می باشد.

۵- آخرین مهلت ارسال پاسخ تاتاریخ مقرر در استعلام است.

۶-کالا می‌بایست ظرف مدت ۳۰روز پس از ابلاغ نهایی تحویل گردد(زود ترین زمان تحویل در اعلام برنده نهایی استعلام تاثیر گذار است)

۷-صرفا سازندگان دارای پروانه معتبریا اساسنامه مربوط به مو ضوع استعلام ,و ثبت شده, در سامانه AVLوزارت نفت در استعلام شرکت فرمایند .بدیهی است به پیشنهاد ها یی که از سایر فروشندگان ارسال گردند ترتیب اثر داده نخواهد شد.(ارسال اسناد الزامی است)

۸- کالای فوق می بایست تحت بازرسی در محل شرکت تولید کننده توسط کارشناسان شرکت گاز قرار گیرد. ودر صورت تایید به انبار شرکت گاز ارسال می گردند .

۹-

لطفا متن ذیل توسط صاحبان امضای رسمی شرکت / فروشگاه و به امضا و مهر رسمی تکمیل تایید گردد.

اینجانب / اینجانبان به عنوان صاحبان امضاء مجاز

درصورت برنده شدن در استعلام با موضوع فوق الذکر متعهد و ملتزم می گردم / می گردیم / بدون هیچ گونه عذر و بهانه ای مبادرت به انجام تعهدات به مطابق سفارش درخواستی فوق الذکر به شرکت گاز استان گیلان نمایم .درغیراین مسئولت پرداخت کلیه هزینه ها و خسارات ناشی از عدم انجام آن را که ؛ توسط مناقصه گزار / کارشناس رسمی دادگستری تعیین و برآورد می گردد در وجه شرکت مناقصه گزار پرداخت نمایم . ضمناً اعلام می دارم / می داریم / در این خصوص دارای مسئولیت تضامنی بوده و بدینوسیله هرگونه ادعای بعدی را از خود سلب نموده در صورت طرح ادعای احتمالی ،مراتب ازدرجه اعتبار ساقط خواهد بود

****

توجه :

مطابق بخشنامه سازمان امور مالیاتی کشور کلیه شرکت های دولتی و دستگاه های اجرایی و صاحبان مشاغل ملزم به ثبت نام در سامانه مودیان مالیاتی و ورعایت قانون جدید پایانه های فروشگاهی به منظور صدور صورتحساب الکترونیکی میباشد ، لذا کلیه فروشندگان می بایست نسبت به ثبت نام در سامانه و صدور صورتحساب الکترونیکی بابت فاکتور به طرفیت شرکت گاز استان گیلان اقدام نموده ودر صورت انجام مراتب به این امور اعلام نمایند .

نام و عنوان صاحبان امضاء مجاز
مبنی بر تایید شرایط استعلام

Registered Firm
IMQ
ISO 9001
ISO 10002
ISO 10004
ISO 14001
ISO 50001
OHSAS 18001

رشت، پارک شهر، خیابان ملت، خیابان شهید سیادتی، ساختمان شرکت گاز استان گیلان، کد پستی:۴۳۱۹۹-۴۱۴۴۶،
صندوق پستی: ۱۶۵، شماره ثبت: ۱۰۲۱۷، تلفن:۶-۳۳۳۲۹۰۶۴-۰۱۳، دورنگار:۳۳۳۳۲۵۲۱-۰۱۳

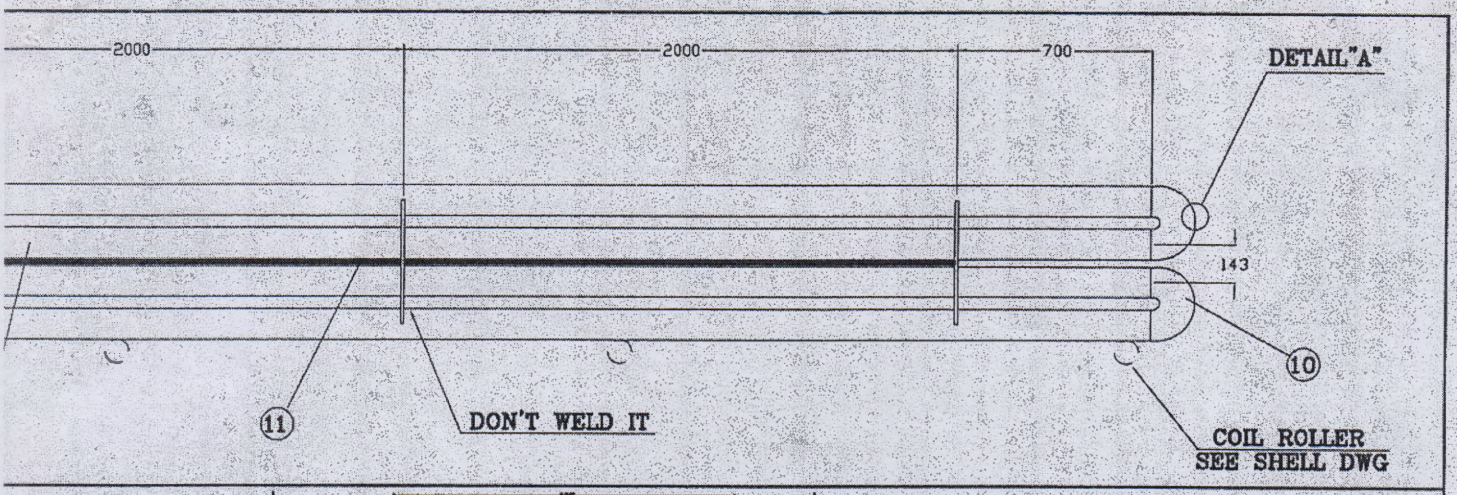

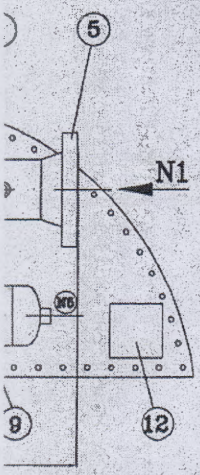

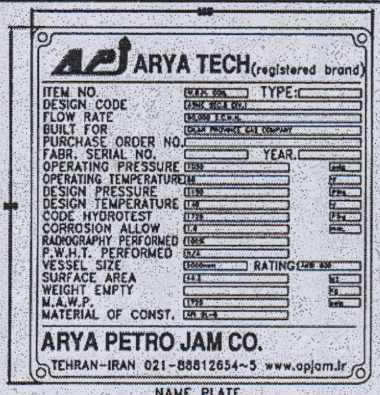

NAME PLATE

TABLE OF NOZZLES			
NOZZLE NO.	SERVICE	DESCRIPTION	STANDARD
N1	INLET	8" W.N. R.F. , # 600	ANSI B.16.5
N2	OUTLET	8" W.N. R.F. , # 600	ANSI B.16.5
N3	THERMOWELL	1" NPT 6000 lb.	ANSI B.2.1
N4	THERMOWELL	1" NPT 6000 lb.	ANSI B.2.1
N5	THERMOWELL	1" NPT 6000 lb.	ANSI B.2.1
N6	PRESS. IND.	1" NPT 6000 lb.	ANSI B.2.1
N7	PRESS. IND.	1" NPT 6000 lb.	ANSI B.2.1

Technical Data :

Capacity:	60,000 SCMH
Working pressure:	1050 psi
Design pressure:	1150 psi
Test pressure:	1725 psi
Working temp.:	40° C
Design temp.:	60° C
Coil Surface Area:	44.2m² (600 ft²)
Design and fabrication:	According to ASME code Sec. VIII div.1 (1995)

NO	PART	DESCRIPTION	MATERIAL	QTY
12	STAND	FOR NAME PLATE 200x200 THK.=3	St.37	1
11	ANGLE	L 50x50 L=1992	St.37	3
10	RETURN	4" SCH.80 SHORT RADIUS	A234.WPB	12
9	COUPLET	1" NPT 6000 lb	A105	5
8	WELDOLET	8"x4" SCH.80	A105	8
7	SUPPORT	PLATE THK=8 1300x463	St.37	4
6	CAP	8" SCH.80 ANSI B16-9	A234.WPB	2
5	FLANGE	8" SCH.80 ANSI 600 W.N.R.F.	A105	2
4	COLLECTOR	8" PIPE SCH.80 SEAMLESS L=1200	A53 Gr.B	2
3	COIL	4" PIPE SCH.80 SEAMLESS L=7400	API 5LGr.B	8
2	COIL	4" PIPE SCH.80 SEAMLESS L=8000	API 5LGr.B	8
1	COVER	PLATE THK=12	St.37	1

NO	DATE	MODIFICATION	CHECK	APPROVE
0	99/08	FOR APPROVAL		

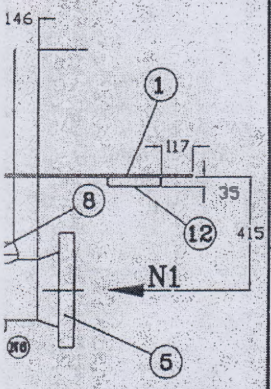

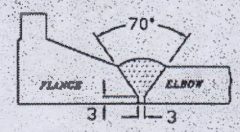

DETAIL OF WELDING 8" COLLECTOR TO FLANGE

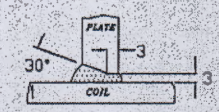

DETAIL OF WELDING 4" COIL TO COVER PLATE

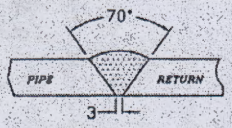

DETAIL OF WELDING 4" PIPE SCH.80 TO RETURN & PIPE

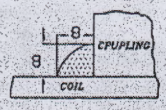

DETAIL OF WELDING 4" COIL TO COUPLING

MANUFACTURE STAMP:

For Approval
Date 99.08 By: R. G

CLIENT STAMP:

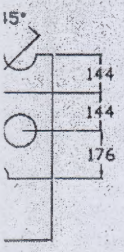

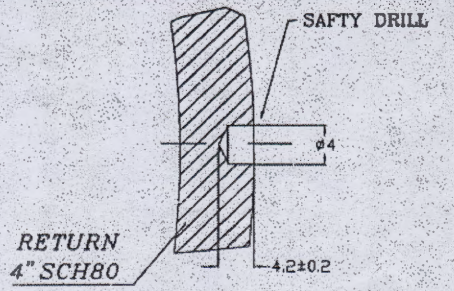

DETAIL"A"

ARYA PETRO JAM COMPANY

DATE: 1399/08/12		DRAWING STD.: ISI 698	
INDENT No.: GILAN N.I.G.C.		TOLLERANCE: DIN EN ISO 13920-C	
CLIENT/LOCATION:		NO. REQUIRED: 1	
PROJECT: WATER BATH GAS HEATER 60,000 SCMH			
DRAW	F.SALEHI	TITLE: COIL	
DESIGN	R.GOUDARZI		
CHECK	R.GOUDARZI		
APPROVE	M.FARSHIDFAR	DRAWING NO:	REVISION NO. 0

99/9/5

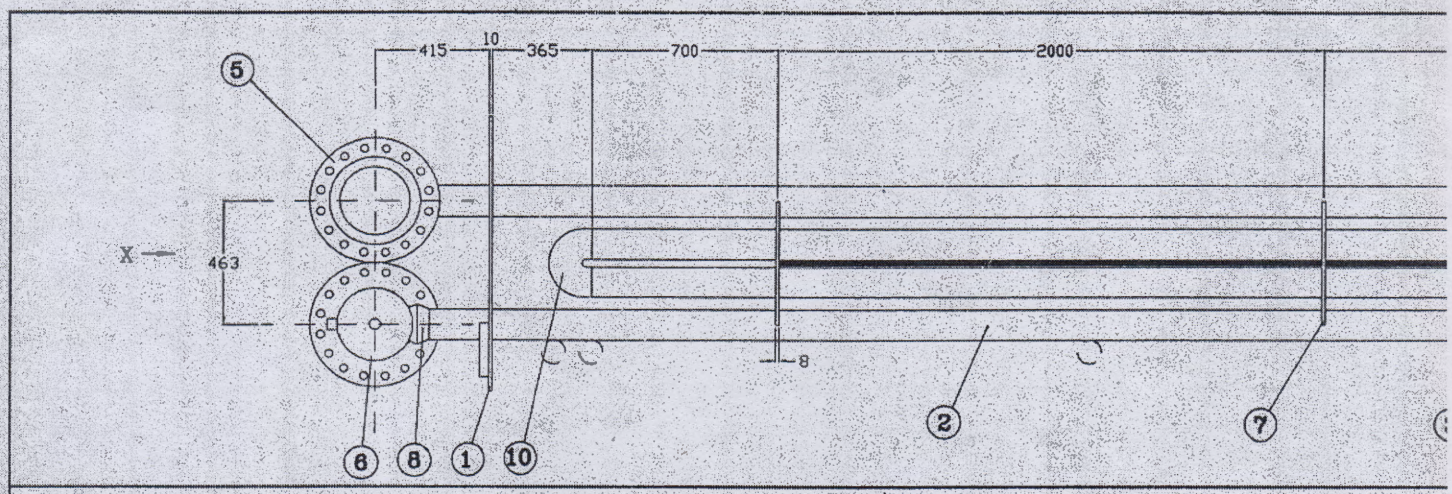
415
10
365
700
2000
X
463
8
5
6
8
1
10
2
7

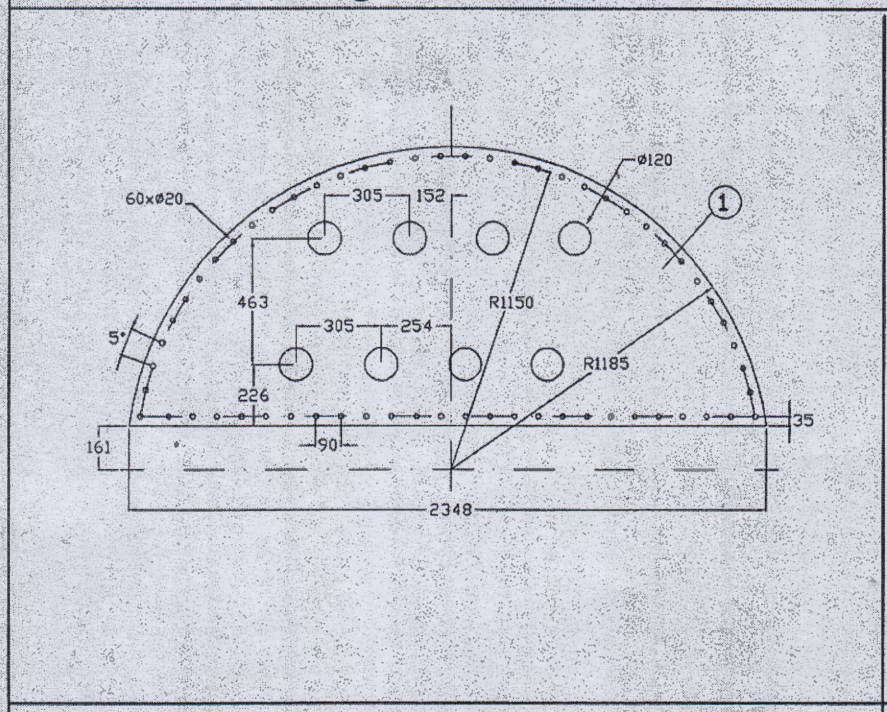
60x⌀20
305
152
⌀120
1
463
R1150
305
254
5°
R1185
226
35
161
90
2348

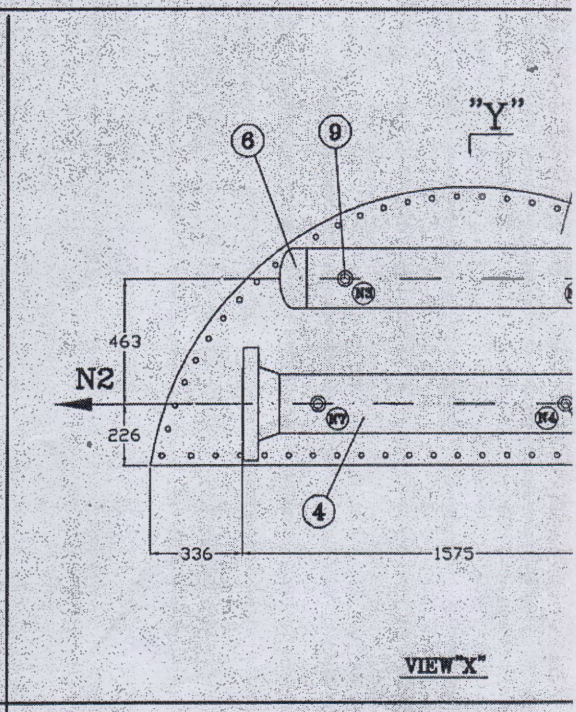
"Y"
6
9
N3
463
N2
N7
N4
226
4
336
1575

VIEW"X"

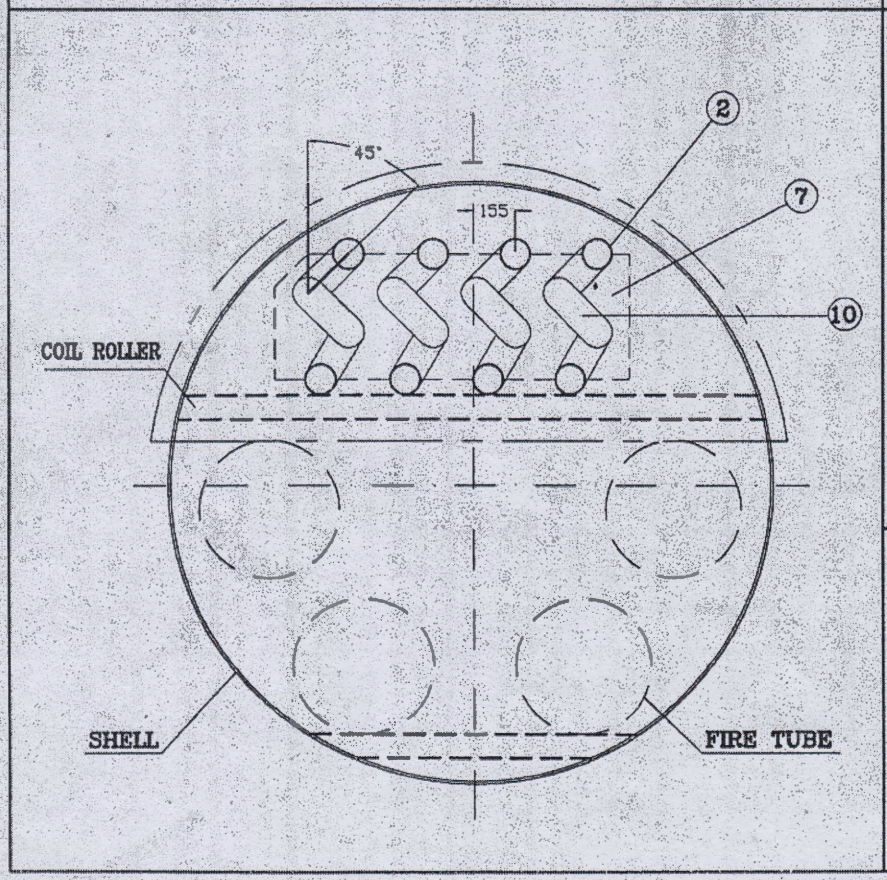
45°
155
2
7
10
COIL ROLLER
SHELL
FIRE TUBE

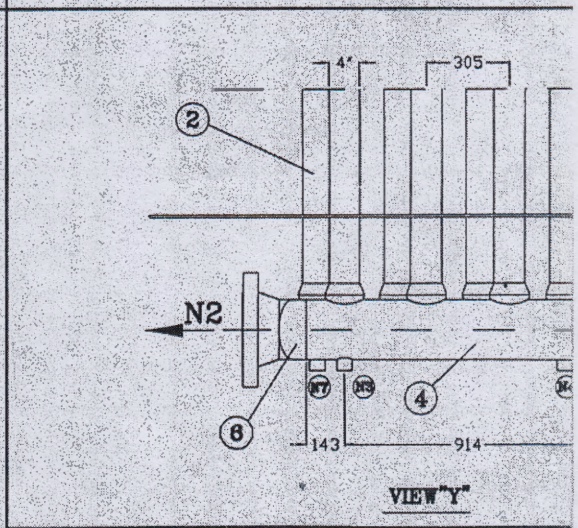
4°
305
2
N2
N7
N3
4
6
143
914

VIEW"Y"

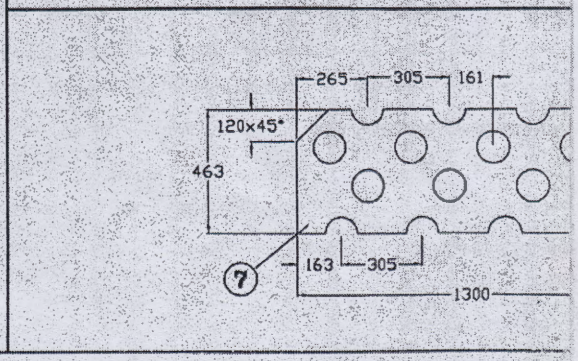
265
305
161
120x45°
463
7
163
305
1300

مشخصات فنی مورد نیاز جهت خرید کویل هیتر لنگرود

- جذب حرارتی کویل (Thermal Absorption): ۱۱۱۷۵۰۰ کیلو کالری بر ساعت
- متریال کویل:API 5L Grade B
- SMYS = 35000 psi
- SMTS = 60000 psi
- ظرفیت flow capacity : SCMH ۳۰۰۰۰
- قطر کویل: ۴ اینچ
- قطر فلنج ورودی و خروجی : ۶ اینچ کلاس ۶۰۰
- تعداد پاس جریان : ۴
- ضخامت کویل (Wall Thickness): ۸/۵۶ میلیمتر
- مساحت کویل: ۴۴/۲ متر مربع
- وزن کویل: ۳۴۳۸ کیلوگرم
- فشار طراحی: ۱۱۵۰ PSIG
- فشار کاری: ۱۰۵۰ PSIG
- فشار تست هیدروستاتیک: ۱۷۲۵ PSIG
- دمای کاری: ۴۰ درجه سانتی گراد
- کلیه لوله و اتصالات مصرفی جهت ساخت کویل می بایست قبل از ساخت به تایید واحد بازرسی فنی برسند .
- کلیه الزامات IGS-M–PM-104 بر فرآیند ساخت حاکم می باشد .

(2)