ITEM	PARTS NAME	QTY.	DIMENSION	MATERIAL	SUR.H	CORE.H	Weight	REMARKS
2	BOLT	4	AS SHOWN	SA 193 B7	---	---	---	---
3	NUT	4	AS SHOWN	SA 194 G2A	---	---	---	---

3.2

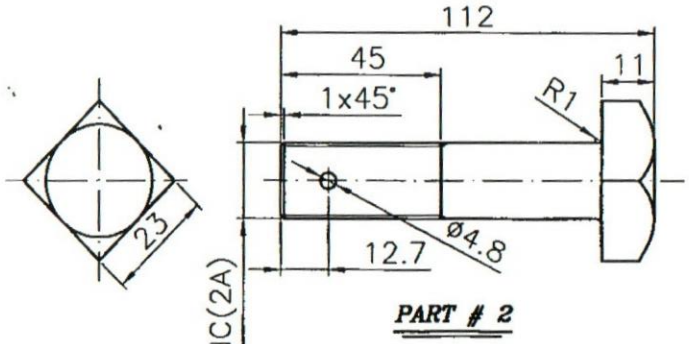

PART # 2

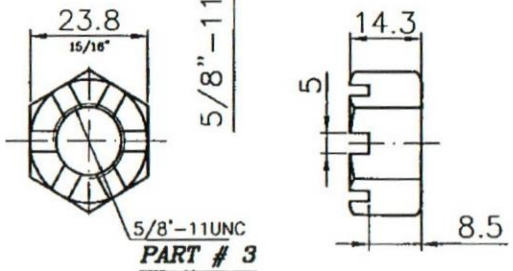

PART # 3

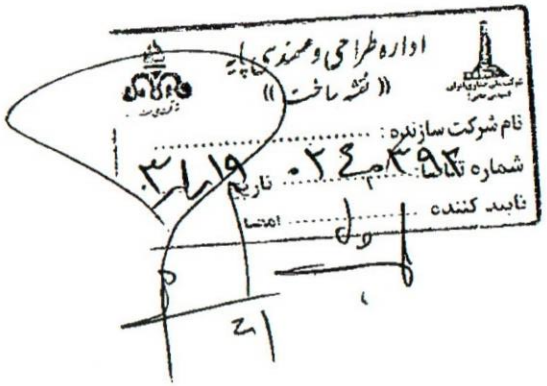

NOTE :UNSPECIFIED TOLERANCES TO BE ACCORDING TO ISO 2768 CLASS (M)

REVISION			
REV	NOTE	BY	DATE
0	— — — — — — —	------	----

The reproduction, distribution and utilization of this document as well as the communication of its contents without expressed authorization by NIDC is prohibited. offenders will be held liable for the payment of damages. all rights reserved in the event of a patent, utility model or design.

SGS NIDC
مدیریت پژوهش و فن آوری
اداره طراحی و مهندسی

	DATE	NAME
SKETCH	83.10.01	NIDC DES. OFFICE
DRAWN	83.10.01	NIDC DES. OFFICE
CHECKED	96.12.17	R.ALIZADEH
APPROVED	96.12.17	NIDC

SCALE 1:1
SHEET 1 OF 3
SIZE A4

TITLE:
CLUTCH YOKE

M.E.S.C NO.: 01.11.25.548.2
PART NO.: ----
DRAWING NO. : R.D-96-3295
IFC
0

مدیریت پژوهش ، فناوری و مهندسی ساخت

اداره طراحی و مهندسی پایه

شرکت ملی نفت ایران

شرکت ملی حفاری ایران
سهامی خاص

بسته بندی و علامت گذاری قطعات

نام قطعه : CLUTCH YOKE	M.E.S.C. : 01.11.25.548.3	
کارفرما : شرکت ملی حفاری ایران	شماره : NIDC-DO-03-0033	تاریخ : 1403/01/19

شکل و شرح بسته بندی:

پس از آماده سازی ، قطعه با مواد عایق پوشانده و در پلاستیک ضربه گیر بسته بندی گردد. هر عدد در یک جعبه چوبی مستحکم و متناسب با ابعاد قطعه قرار داده شود و درب آن با تسمه محکم گردد .

مشخصات قسمت علامتگذاری بر روی پلاستیک بسته بندی و جعبه بصورت لیبل درج گردد .

علامت گذاری (Marking):

- آرم شرکت ملی حفاری ایران
- متقاضی (شرکت ملی حفاری ایران)
- سازنده (نام ، آرم و مشخصات سازنده)
- MESC (شماره طبقه بندی کالا)
- Part no. (شماره قطعه اصلی)
- شماره تقاضا ی ساخت
- تاریخ ساخت و سری ساخت
- کد رهگیری

به همراه قطعات در زمان تحویل packing کالا نیز باید تحویل گردد که علاوه بر مشخصات فوق حاوی اطلاعات تعداد بسته ها ، جعبه ها ، صندوق ها و یا پالت ها می باشد .

تهیه کننده :

تصویب کننده :

٠٢٤٠٣٩٢

ITEM	PARTS NAME	QTY.	DIMENSION	MATERIAL	SUR.H	CORE.H	Weight	REMARKS
1	CLUTCH YOKE	2	AS SHOWN	C83600	94 HB	---	---	---
2	BOLT	4	AS SHOWN	SA 193 B7	---	---	---	---
3	NUT	4	AS SHOWN	SA 194 2A	---	---	---	---

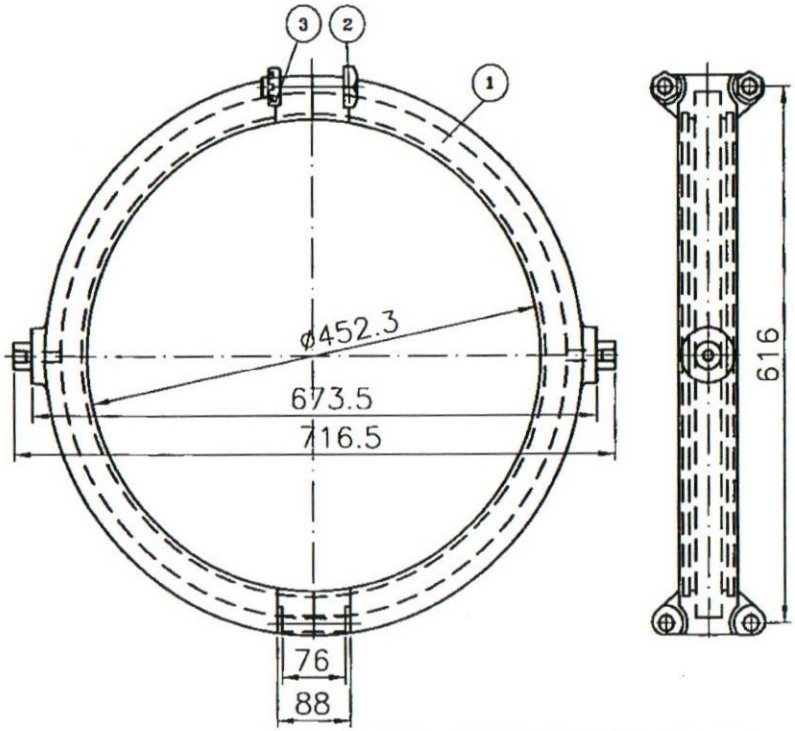

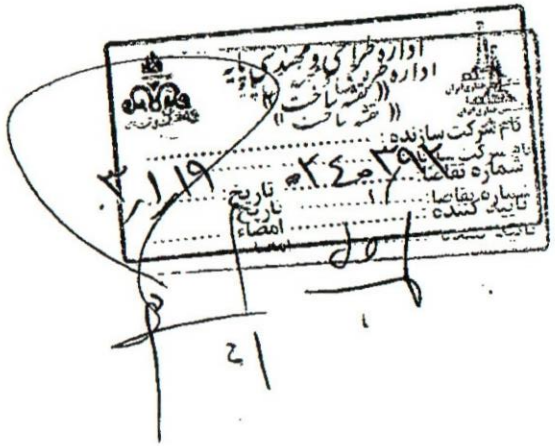

NOTE :UNSPECIFIED TOLERANCES TO BE ACCORDING TO ISO 2768 CLASS (M)

REVISION			
REV	NOTE	BY	DATE
0	— — — — — — — —	------	----

The reproduction, distribution and utilization of this document as well as the communication of its contents without expressed authorization by NIDC is prohibited. offenders will be held liable for the payment of damages. all rights reserved in the event of a patent, utility model or design.

SGS NIDC
مدیریت پژوهش و فن آوری
اداره طراحی و مهندسی پایه

	DATE	NAME
SKETCH	83.10.01	NIDC DES. OFFICE
DRAWN	83.10.01	NIDC DES. OFFICE
CHECKED	96.12.17	R.ALIZADEH
APPROVED	96.12.17	NIDC

SCALE 1:1
SHEET 1 OF 3
SIZE A4

TITLE: CLUTCH YOKE

M.E.S.C NO.: 01.11.25.548.2
PART NO.: ----
DRAWING NO.: R.D-96-3295
IFC

ITEM	PARTS NAME	QTY.	DIMENSION	MATERIAL	SUR.H	CORE.H	Weight	REMARKS
1	CLUTCH YOKE	2	AS SHOWN	C83600	94 HB	---	---	---

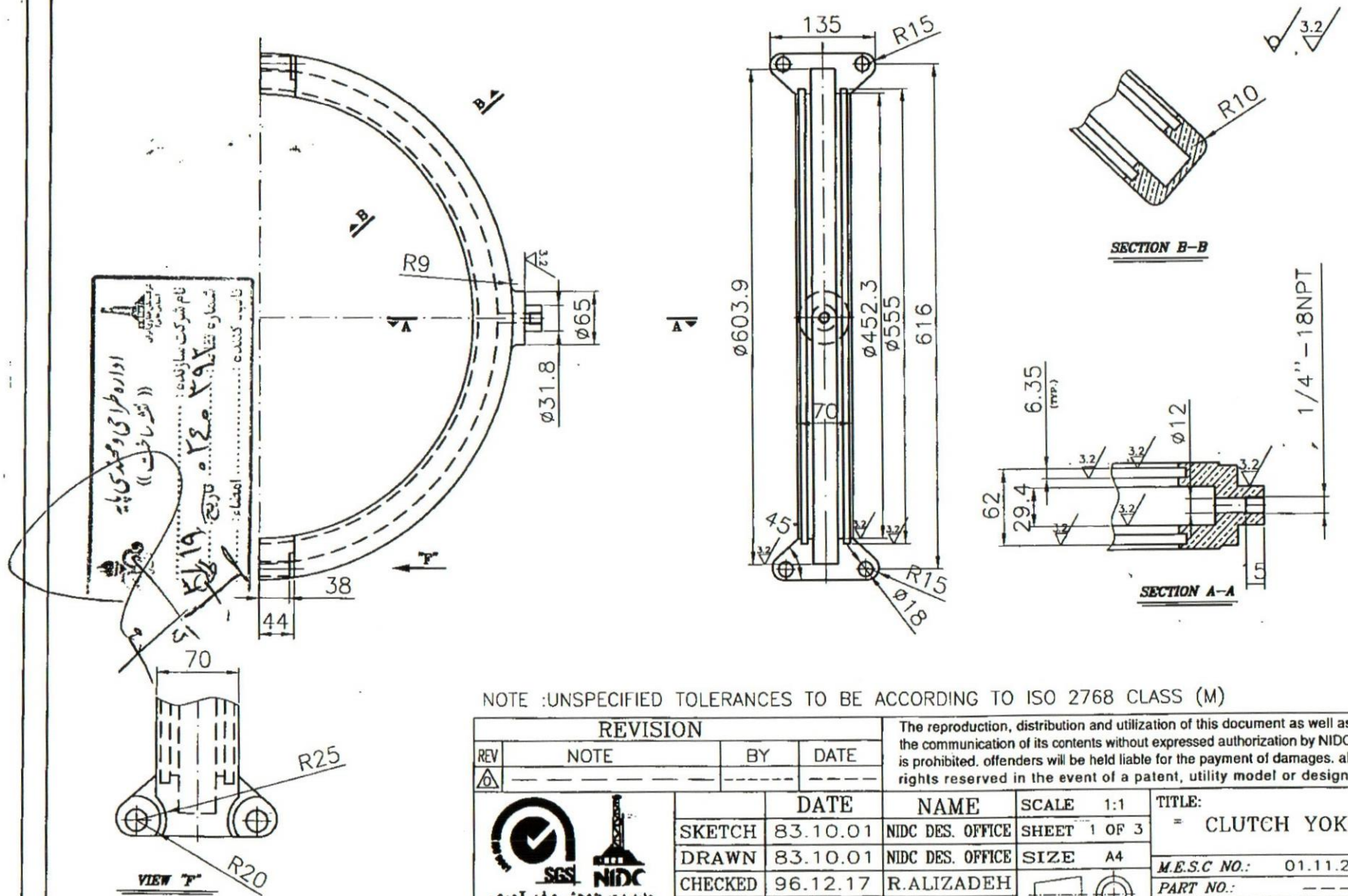

NOTE :UNSPECIFIED TOLERANCES TO BE ACCORDING TO ISO 2768 CLASS (M)

REVISION			
REV	NOTE	BY	DATE
0	— — — — — — — — — —	------	----

The reproduction, distribution and utilization of this document as well as the communication of its contents without expressed authorization by NIDC is prohibited. offenders will be held liable for the payment of damages. all rights reserved in the event of a patent, utility model or design.

	DATE	NAME
SKETCH	83.10.01	NIDC DES. OFFICE
DRAWN	83.10.01	NIDC DES. OFFICE
CHECKED	96.12.17	R.ALIZADEH
APPROVED	96.12.17	NIDC

SCALE 1:1
SHEET 1 OF 3
SIZE A4

TITLE: CLUTCH YOKE

M.E.S.C NO.: 01.11.25.548.2
PART NO.: ----
DRAWING NO. : R.D-96-3295
IFC
0

مدیریت پژوهش و فن آوری
اداره طراحی و مهندسی پایه